Tunnel

TunnelView

TULL Luminaire pour tunnels/passages inférieurs

Projet:

Emplacement:

No de catalogue:

Type:

Lumens: Qté:

Notes:

Les luminaires TunnelView pour tunnels/passages inférieurs de Lumec offrent un concept élégant et permettent un remplacement sans souci des luminaires à DHI existants. Ce luminaire offert en trois tailles, procure plusieurs plages de lumens et une gamme complète de distributions optiques ce qui en fait une solution remarquable dans tous les types de tunnels et passages inférieurs. Service Tag, la méthode innovatrice de Signify pour garantir une aide pendant toute la durée du produit est incluse.

Guide pour commander

exemple: TULL-96L700-740-G1-R2M-UNV-DMG-0D-TLL-GY3

Préfixe	Module DEL	Température de couleur	Génération	Distribution	Tension	Contrôles de gradation [4]
TULL TunnelView large	**96L350** **96L530** **96L700** **96L1050** **128L350** **128L530** **128L700** **128L975** **160L350** **160L530** **160L700** **160L925**	**730** IRC 70 3000K 740 IRC 70 4000K 827 [11] IRC 80 2700K	**G1** Génération 1	**Asymétrique:** **R2M** Type II moyen TW2 [12] Type II montage mural DK Type II court R3M Type III moyen R3W Type III large **4** Type IV **Symétrique:** **5** Type V (SYMM) **SN** Étroit **Contre-flux:** **CBL** [8] Plafond	**UNV** 120-277V HVU 347-480V 120[2] 120V 208[2] 208V 240[2] 240V 277[2] 277V 347[2] 347V 480[2] 480V	**DMG** [5] 0-10V DALI [1] Pilote pour interface d'éclairage adressable numérique SRD [1] Pilote prêt pour le capteur, configuration SRD1 [1] Pilote prêt pour le capteur, configuration alternative

Support de montage	Autres options	Fini
0d [8] Fixe 0° N5d Fixe -5° N10d Fixe -10° N15d Fixe -15° P5d Fixe +5° P10d Fixe +10° P15d Fixe +15° SLF Raccord lisse SV Pivotant	**API** Étiquette NEMA installée à l'usine, conforme à la norme C136.15 de l'ANSI F1 [2] Porte-fusible simple F2 [2,14] Porte-fusible double JB1 Boîte de jonction, entrées à filetage NPT de 1 po JB2 Boîte de jonction, entrées à filetage NPT de 3/4 po NER Compatible avec Nyx Hemera RCM7 [3] Réceptacle orientable avec 7 fentes, installation à distance sans outil SP2 Protection contre la surtension 20kV / 10kA (en option) TLRD7 [3,13] Réceptacle pour cellule photoélectrique ou fiche de court-circuit à verrouillage par rotation, sept fentes TLRSR [6] Réceptacle SR TLL Loquets pour entrée sans outil VPA Accès à l'épreuve du vandalisme	**BK** Noir BR Bronze GY3 Gris

Accessoires (commandés séparément, installés sur le site - les ferrures de montage sont incluses, utiliser les trous de montage dédiés – ne pas retirer la lentille)

BXK	Dispositif de protection contre les oiseaux
PH8 [1,10]	Cellule photoélectrique à verrouillage par rotation, UNV (120-277V c.a.)
PH8/347 [10]	Cellule photoélectrique à verrouillage par rotation, (347V c.a.)
PH8/480 [10]	Cellule photoélectrique à verrouillage par rotation, (480V c.a.)
PHXL [1,10]	Cellule photoélectrique à verrouillage par rotation, durée de vie prolongée, UNV (120-277V c.a.)
PH9 [10]	Fiche de court-circuit

1. N'est pas offert avec HVU, 347V ou 480V.
2. La tension spécifique (120, 208, 277, 347 ou 480) doit être spécifiée avec les options de fusible (F1 ou F2).
3. L'utilisation d'une cellule photoélectrique ou d'une fiche de mise en court-circuit est requise pour assurer un éclairement adéquat.
4. Choisir l'option obligatoire entre DALI, DMG, SRD ou SRD1.
5. Veuillez prendre note que la caractéristique intégrée est offerte de série avec ce produit.
6. Offert seulement avec les options de pilotes SRD ou SRD1.
7. Offert seulement avec les options de pilote DMG.
8. Recommandé seulement pour les montages au plafond.
9. Non offert avec l'option de pilotes SRD.
10. TLRD7 ou RCM7 doivent être sélectionné avec cette option.
11. Des délais de livraison prolongés s'appliquent. Contacter l'usine.
12. Recommandé pour montage mural.
13. Offert seulement avec support de montage SLF et SV.
14. Non offert avec les options JB1 ou JB2.

TULL TunnelView

Luminaire pour tunnels/passages inférieurs

Données sur la dépréciation prédite du flux lumineux

La performance prédite est fondée sur les données du fabricant des DEL et les estimations d'ingénierie selon la méthodologie IESNA LM-80. Les données réelles peuvent varier selon les conditions du site. La valeur L_{70} correspond au nombre d'heures écoulées avant que le flux lumineux des DEL atteigne 70 % de sa valeur originale. Les données sont calculées selon la méthodologie IESNA TM21-11. Les heures L_{70} publiées sont limitées à six fois le nombre d'heures d'essai des DEL.

Température ambiante (°C)	Courant du pilote	Heures L_{70} calculées	L_{70} selon TM-21	% maintien du flux lumineux à 100 000 h
25°C	jusqu'à 1050mA	>100 000 h	>36 000 h	>96 %

Valeur puissance DEL

Code pour commander	Qté de DEL	Courant du système (mA)	Moyenne système watts[14]	Étiquette de puissance[15]
TULL-96L350	96	350	101	100
TULL-96L530	96	530	155	160
TULL-96L700	96	700	212	210
TULL-96L1050[16]	96	1050	322	320
TULL-128L350	128	350	138	140
TULL-128L530	128	530	210	210

Code pour commander	Qté de DEL	Courant du système (mA)	Moyenne système watts[14]	Étiquette de puissance[15]
TULL-128L700	128	700	281	280
TULL-128L975[16]	128	975	380	380
TULL-160L350	160	350	170	170
TULL-160L530	160	530	260	260
TULL-160L700	160	700	352	350
TULL-160L925[16]	160	925	459	460

14. Valeurs types, arrondies.
15. Conforme à la norme C136.15-2015 de l'ANSI. Consulter l'usine pour d'autres requis d'étiquettes.
16. Classifié pour +40°C/+104°C.

Valeurs des lumens de la DEL – 2 700K

Code pour commander	DK		R2M		R3M		R3W		4		5		SN		CBL		TW2	
	Lumens à la sortie	Efficacité (LPW)	Lumens à la sortie	Efficacité (LPW)	Lumens à la sortie	Efficacité (LPW)	Lumens à la sortie	Efficacité (LPW)	Lumens à la sortie	Efficacité (LPW)	Lumens à la sortie	Efficacité (LPW)	Lumens à la sortie	Efficacité (LPW)	Lumens à la sortie	Efficacité (LPW)	Lumens à la sortie	Efficacité (LPW)
TULL-96L350-827	10712	106	10491	104	10275	102	10209	101	10138	100	9968	99	10949	108	10798	107	10563	105
TULL-96L530-827	15551	100	15230	98	14918	96	14821	96	14720	95	14472	93	15895	103	15676	101	15336	99
TULL-96L700-827	19688	93	19281	91	18887	89	18764	89	18635	88	18322	86	20123	95	19845	94	19415	92
TULL-96L1050-827	27085	84	26525	82	25983	81	25814	80	25637	80	25205	78	27685	86	27303	85	26710	83
TULL-128L350-827	14296	104	14001	101	13715	99	13626	99	13532	98	13305	96	14613	106	14412	104	14098	102
TULL-128L530-827	20614	98	20189	96	19775	94	19647	94	19512	93	19184	91	21071	100	20780	99	20329	97
TULL-128L700-827	26074	93	25535	91	25013	89	24851	88	24680	88	24265	86	26652	95	26284	93	25713	91
TULL-128L975-827	34188	90	33482	88	32796	86	32583	86	32360	85	31815	84	34945	92	34463	91	33714	89
TULL-160L350-827	17801	105	17433	103	17077	101	16965	100	16849	99	16565	98	18195	107	17944	106	17554	103
TULL-160L530-827	25667	99	25137	97	24623	95	24462	94	24295	94	23886	92	26236	101	25874	100	25312	98
TULL-160L700-827	32361	92	31693	90	31044	88	30843	88	30631	87	30116	86	33078	94	32621	93	31913	91
TULL-160L925-827	39785	87	38963	85	38166	83	37918	83	37657	82	37024	81	40666	89	40105	87	39234	85

Valeurs des lumens de la DEL – 3 000K

Code pour commander	DK		R2M		R3M		R3W		4		5		SN		CBL		TW2	
	Lumens à la sortie	Efficacité (LPW)	Lumens à la sortie	Efficacité (LPW)	Lumens à la sortie	Efficacité (LPW)	Lumens à la sortie	Efficacité (LPW)	Lumens à la sortie	Efficacité (LPW)	Lumens à la sortie	Efficacité (LPW)	Lumens à la sortie	Efficacité (LPW)	Lumens à la sortie	Efficacité (LPW)	Lumens à la sortie	Efficacité (LPW)
TULL-96L350-730	12984	129	12716	126	12455	123	12374	123	12289	122	12083	120	13271	131	13088	130	12804	127
TULL-96L530-730	18850	122	18460	119	18083	117	17965	116	17842	115	17542	113	19267	124	19001	123	18589	120
TULL-96L700-730	23864	113	23371	110	22893	108	22744	107	22588	107	22208	105	24392	115	24055	114	23533	111
TULL-96L1050-730	32830	102	32152	100	31495	98	31290	97	31075	97	30552	95	33558	104	33094	103	32376	101
TULL-128L350-730	17329	126	16971	123	16624	120	16516	120	16403	119	16127	117	17713	128	17469	127	17089	124
TULL-128L530-730	24987	119	24471	117	23970	114	23814	113	23651	113	23253	111	25540	122	25188	120	24641	117
TULL-128L700-730	31605	112	30952	110	30319	108	30122	107	29915	106	29412	105	32305	115	31859	113	31167	111
TULL-128L975-730	41440	109	40584	107	39753	105	39495	104	39224	103	38564	101	42357	111	41773	110	40866	108
TULL-160L350-730	21577	127	21131	124	20699	122	20564	121	20423	120	20079	118	22054	130	21750	128	21278	125
TULL-160L530-730	31112	120	30469	117	29846	115	29651	114	29448	113	28953	112	31801	123	31362	121	30681	118
TULL-160L700-730	39226	112	38416	109	37629	107	37385	106	37128	106	36504	104	40094	114	39541	112	38682	110
TULL-160L925-730	48224	105	47228	103	46262	101	45961	100	45645	99	44878	98	49292	107	48612	106	47556	104

Valeurs des lumens de la DEL – 4 000K

Code pour commander	DK		R2M		R3M		R3W		4		5		SN		CBL		TW2	
	Lumens à la sortie	Efficacité (LPW)	Lumens à la sortie	Efficacité (LPW)	Lumens à la sortie	Efficacité (LPW)	Lumens à la sortie	Efficacité (LPW)	Lumens à la sortie	Efficacité (LPW)	Lumens à la sortie	Efficacité (LPW)	Lumens à la sortie	Efficacité (LPW)	Lumens à la sortie	Efficacité (LPW)	Lumens à la sortie	Efficacité (LPW)
TULL-96L350-740	14192	141	13899	138	13613	135	13525	134	13432	133	13207	131	14505	144	14305	142	13995	139
TULL-96L530-740	20603	133	20177	130	19765	128	19636	127	19501	126	19173	124	21059	136	20768	134	20318	131
TULL-96L700-740	26083	123	25545	121	25022	118	24859	117	24689	117	24273	115	26660	126	26292	124	25722	121
TULL-96L1050-740	35883	112	35142	109	34424	107	34200	106	33965	106	33393	104	36679	114	36172	112	35387	110
TULL-128L350-740	18941	137	18549	134	18170	132	18052	131	17928	130	17627	128	19360	140	19094	138	18678	135
TULL-128L530-740	27311	130	26747	127	26199	125	26029	124	25851	123	25416	121	27915	133	27530	131	26933	128
TULL-128L700-740	34544	123	33831	120	33139	118	32923	117	32697	116	32147	114	35309	126	34822	124	34066	121
TULL-128L975-740	45294	119	44358	117	43450	114	43168	114	42872	113	42150	111	46296	122	45658	120	44667	108
TULL-160L350-740	23584	139	23096	136	22624	133	22476	132	22322	131	21946	129	24105	142	23773	140	23257	137
TULL-160L530-740	34005	131	33303	128	32622	126	32409	125	32187	124	31646	122	34758	134	34279	132	33534	129
TULL-160L700-740	42874	122	41989	119	41128	117	40862	116	40581	115	39899	114	43823	125	43218	123	42279	120
TULL-160L925-740	52709	115	51620	112	50564	110	50235	109	49890	109	49052	107	53876	117	53133	116	51979	113

La performance réelle peut varier selon les paramètres de l'installation incluant l'optique, la hauteur de montage/du plafond, la dépréciation due à la poussière, le facteur de perte du flux lumineux, etc. ; il est fortement recommandé de vérifier la performance à l'aide d'un plan – contacter outdooring.applications à applications@signify.com. Consulter la liste de produits qualifiés DLC pour confirmer que votre choix de luminaire est approuvé DLC.

Note : certaines données peuvent être évaluées en se basant sur des tests similaires mais non sur les luminaires identiques.

TULL TunnelView

Luminaire pour tunnels/passages inférieurs

Dimensions

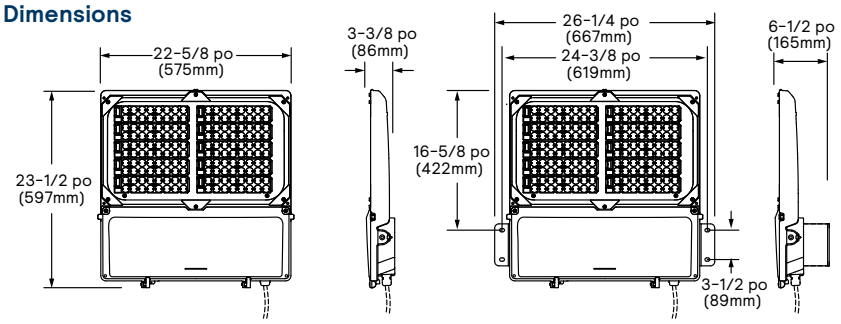

TULL

TULL-0d (0°)

	Poids	SRE	
		Horizontal	Vertical
TULL	33 lb	0,67	4,64 pi²
TULL-SV	37 lb		
TULL-SF	36 lb		
TULL 0-15°	37 lb		
Option +JB1/JB2	+3,5 lb	+0,15 pi²	+0,35 pi²

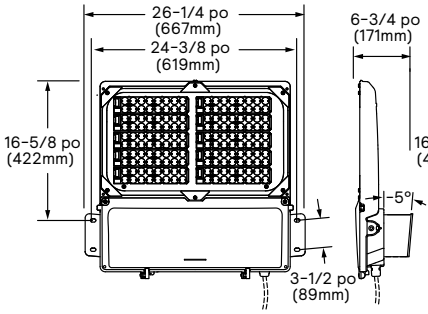

TULL-N5d (-5°)

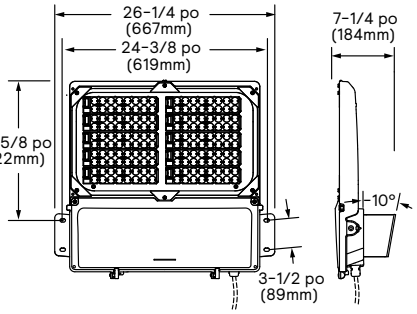

TULL-N10d (-10°)

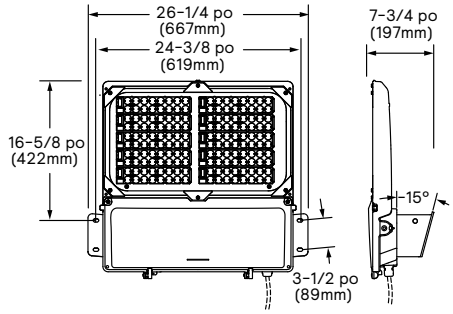

TULL-N15d (-15°)

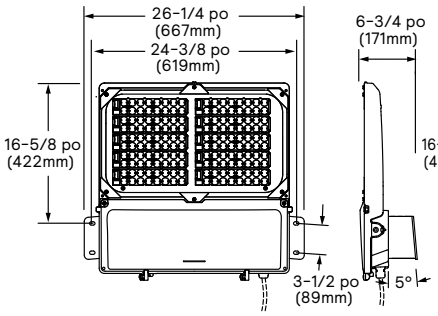

TULL-P5d (+5°)

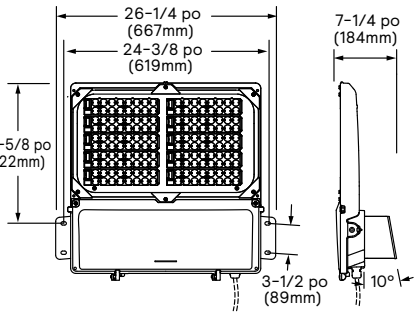

TULL-P10d (+10°)

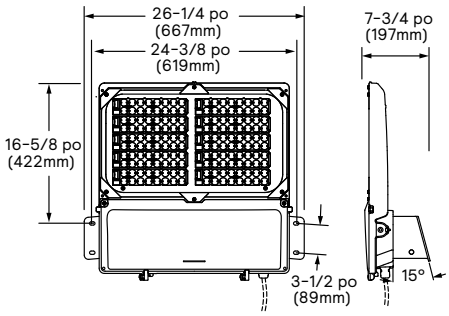

TULL-P15d (+15°)

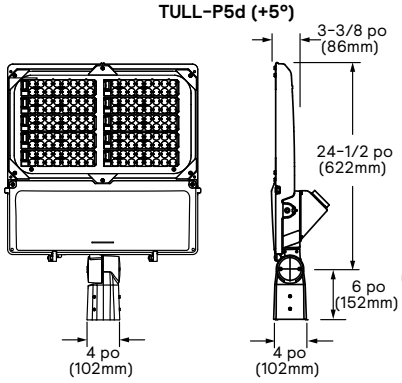

TULL-SLF
(illustré avec TLRD7 en option)

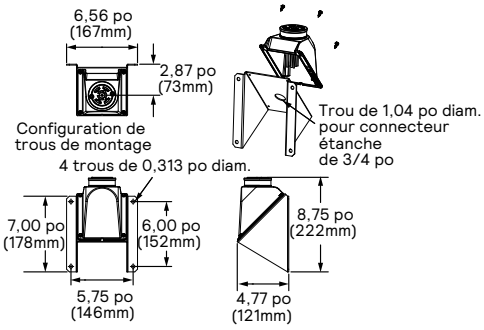

RCM7

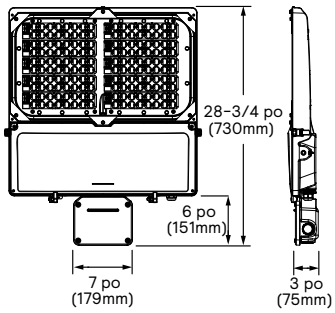

Option JB1 / JB2

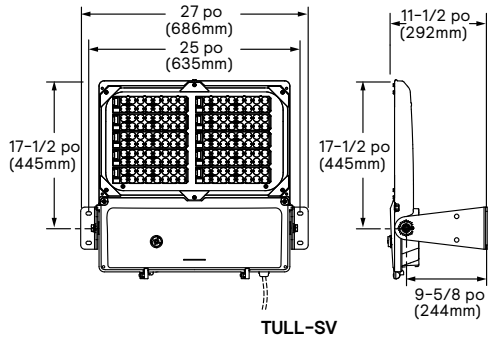

TULL-SV
(illustré avec TLRSR en option)

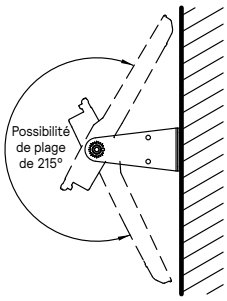

TULL-SV

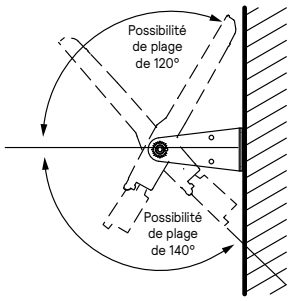

TULL-SV avec JB1 / 2 options

TULL TunnelView

Luminaire pour tunnels/passages inférieurs

Distributions pour les tunnels

SN
Étroit

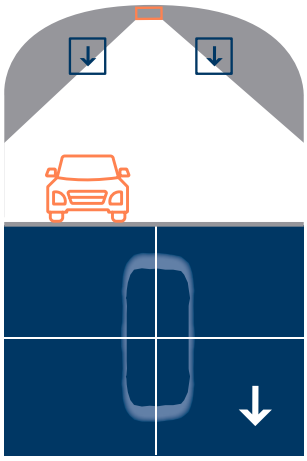

DK
Type II court

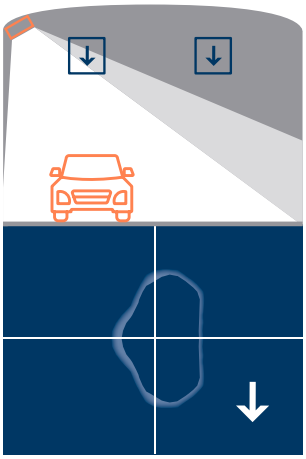

TW2
Type II montage mural

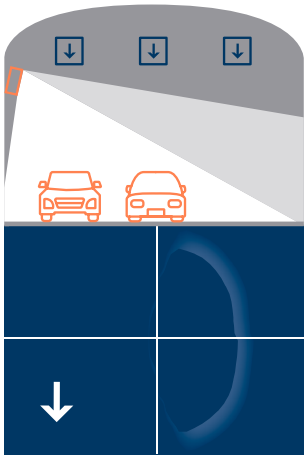

CBL
Contre-flux au plafond

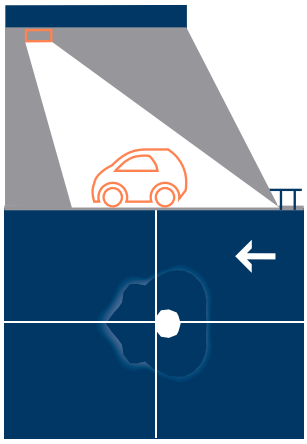

Les flèches indiquent la direction de la circulation

Distributions dans les passages inférieurs

R2M
Type II moyen

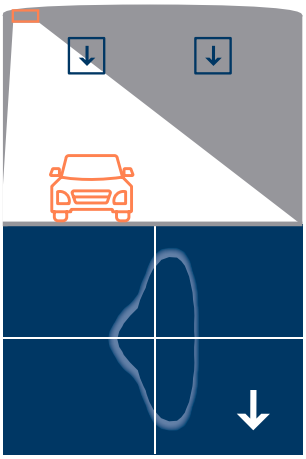

R3M
Type III moyen

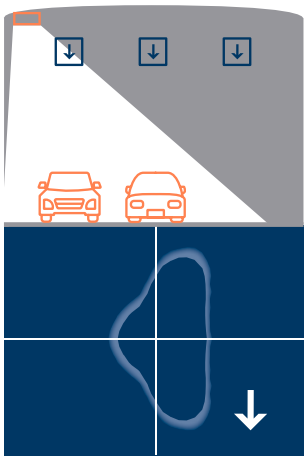

R3W
Type III large

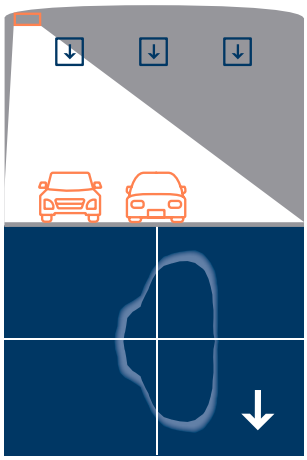

4
Type IV

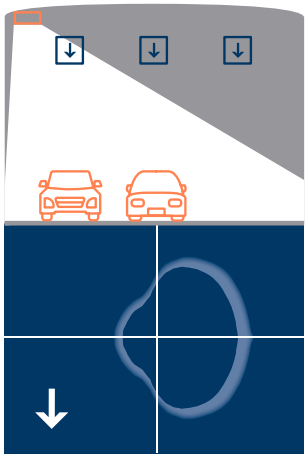

5
Type V

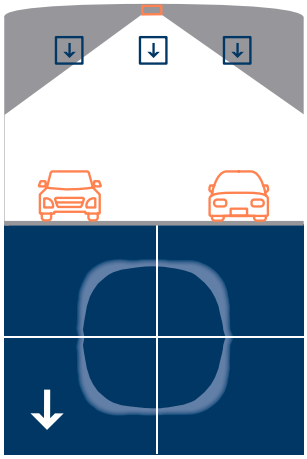

Les flèches indiquent la direction de la circulation

TULL TunnelView

Luminaire pour tunnels/passages inférieurs

Spécifications

Boîtier

Fait d'un alliage d'aluminium (A360) moulé sous pression à faible teneur de cuivre. La porte offre des charnières et est rattachée à l'aide de vis à embase à tête hexagonale avec fente procurant un accès aux composants électroniques et au bornier de connexion. La porte est amovible et est rattachée pour prévenir une chute ou un désengagement accidentel. Compatible avec un tournevis à tête plate de ¼ po. Étiquette ANSI pour identifier la puissance et la source (incluse dans la boîte) pour respecter la norme C136.15-2015. Boîtier (inclus dans le logement électrique) à indice de protection IP66 tel que requis par la norme C136.37 de l'ANSI.

Générateur de lumière

Composé de cinq éléments principaux : dissipateur thermique, lentille, module DEL, système optique, et pilote. Composantes électroniques conformes à la norme RoHS. DEL testées en laboratoire certifié ISO 17025-2005 en suivant les directives de la norme LM-80 de l'IESNA conformément aux extrapolations ENERGY STAR de l'EPA, lesquelles respectent la norme TM-21 de l'IESNA. Circuit imprimé à base de métal assurant un meilleur transfert de la chaleur et une plus longue durée de vie.

Lentille : faite de verre sodocalcique trempé clair plat rattachée mécaniquement et scellée sur la partie inférieure du dissipateur thermique IK09.

Module DEL : constitué de DEL blanches haute performance. Température de couleur selon ANSI/NEMA de 2 700K nominal (2 725 ±145K) IRC de 80 min, 3 000K nominal (3 045K +/-175K) ou 4 000K nominal (3 985K +/- 275K), à IRC de 70 min. 75 type. Autres TCP/IRC également offerts, contacter l'usine.

Système optique : formé de lentilles réfractrices en polymère de qualité optique haute performance pour obtenir la distribution optimisée voulue en vue de maximiser l'espacement, d'atteindre le flux lumineux cible et d'obtenir une luminosité parfaitement uniforme. Système à indice de protection IP66. La performance photométrique doit être certifiée pour répondre aux normes LM-63, LM-79 et TM-15 (IESNA).

Dissipateur thermique : intégré au boîtier, conçu pour assurer une efficacité élevée et un refroidissement supérieur grâce à un écoulement d'air de convection naturel toujours à proximité des DEL et du pilote, ce qui optimise leur efficacité et leur durée de vie. Le produit n'utilise aucun dispositif de refroidissement pour les pièces mobiles (refroidissement passif seulement). Le luminaire au complet est classifié pour une exploitation à température ambiante de -40°C / -40°F jusqu'à +50°C / +122°F, sauf si spécifié autrement, vous reporter au tableau des valeurs de puissance DEL.

Pilote : facteur de puissance élevée d'au moins 90 %. Pilote électronique dont la plage de fréquences se situe entre 50 et 60 Hz. S'ajuste automatiquement à un apport de tension universelle de 120 à 277V c.a. ou de 347 à 480V c.a. pour les applications phase-à-phase ou phase-à-neutre, classe I, DHT d'au plus 20 %. Le pilote réduit le courant qui alimente les DEL en cas de surchauffe interne. Cette mesure vise à protéger les DEL et les composants électriques. Le flux lumineux est protégé contre les courts-circuits, la surtension et la surcharge de courant. Reprise automatique après correction. Protection contre les surtensions de pilote intégré de série d'au moins 2,5 kV (min.).

Contrôles : le luminaire est compatible avec la plupart des systèmes de contrôles et peut intégrer des modules de contrôle propriétaires ou d'un tiers directement dans le logement électrique.

Caractéristiques intégrées

DMG : pilote de gradation 0-10V.

SP1 : protection contre les surtensions testée conformément à la norme ANSI/IEEE C62.45 ANSI/IEEE C62.41.2 Scénario I Catégorie C haute exposition des formes d'onde 10 kV/10 kA pour combinaison phase-terre, phase-à-neutre et neutre-terre et conformément à l'annexe D sur les essais d'immunité électrique élevée 10 kV/10 kA et conformément à l'annexe D sur les essais d'immunité électrique élevée 10kV/10kA selon le modèle de spécification DOE MSSLC pour les luminaires DEL routiers.

Veuillez noter que ces caractéristiques intégrées sont toujours offertes avec le luminaire pour tunnels/passages inférieurs.

Options de luminaire et de pilote

DALI : pilote préprogrammé compatible avec le système de contrôle DALI.

SRD : pilote prêt à accepter le capteur incluant la communication SR (utilisée pour la gradation et d'autres fonctionnalités), alimentation auxiliaire de 24V et un entrée de signal logique connectées sur le dessus du réceptacle à verrouillage par rotation NEMA et en dessous du réceptacle TLRSR, si cette option est incluse/sélectionnée. Cette configuration est compatible avec les contrôleurs Interact City.

SRD1 : pilote prêt à accepter le capteur incluant la communication SR (utilisée pour la gradation et d'autres fonctionnalités), mais connectée avec une alimentation auxiliaire de 24V et une entrée de signal logique connectées sur le dessus du réceptacle à verrouillage par rotation NEMA. Si l'option du réceptacle TLRSR est incluse, la communication SR de série, l'alimentation auxiliaire de 24V et le LSI sont connectés au réceptacle TLRSR.

SP2 : protection contre les surtensions de 20 kV/20 kA qui offre une protection supplémentaire par rapport à la protection contre les surtensions SP1 de 10 kV/10 kA.

TLRD7* : réceptacle orientable sans outil avec 7 fentes permettant la gradation, peut toujours être utilisé avec le Interact City à verrouillage par rotation, une cellule photoélectrique ou une fiche de mise en court-circuit. Ce module à ajouter offre un indice de protection IP54.

TLRSR : connecteur de capitation SR, installé dans la porte du luminaire. Expédié avec couvert de protection.

API : étiquette NEMA appliquée à l'usine, conforme à la norme C136.15-2015 de l'ANSI. Consulter l'usine pour d'autres requis d'étiquettes.

F1 : fusible simple (120, 277 ou 347V c.a.) installé dans le logement électrique.

F2 : fusible double (208, 240 ou 480V c.a.) installé dans le logement électrique.

JB1 : Option avec boîte de jonction, 3 entrées de conduit, à filetage de 1 po, convient au raccordement coupe-fil et au montage en enfilade continue, 2 bouchons d'aluminium inclus.

JB2 : Option avec boîte de jonction, 3 entrées de conduit, à filetage de 3/4 po, convient au raccordement coupe-fil et au montage en enfilade continue, 2 bouchons d'aluminium inclus.

NER : le luminaire est réglé à l'usine pour recevoir les modules NyX Hemera TLAC (les modules peuvent également être installés à l'usine. Consulter l'usine pour les détails).

TLL : loquets d'acier inoxydable 316 sans outil.

VPA : ferrures à l'épreuve du vandalisme pour empêcher l'accès aux composantes internes, en acier inoxydable 316, recouvert d'un apprêt en céramique pour empêcher le grippage des pièces, offre également une résistance élevée à la corrosion.

RCM7* : réceptacle orientable avec 7 fentes, installation à distance sans outil pour la gradation et d'autres fonctionnalités (à déterminer), s'utilise avec un nœud Interact City à verrouillage par rotation ou une cellule photoélectrique ou une fiche de mise en court-circuit, à indice de protection IP54 (le câblage vers le luminaire n'est pas inclus).

* L'utilisation d'une cellule photoélectrique ou d'une fiche de mise en court-circuit est requise pour assurer un éclairement adéquat.

Durée de vie utile du luminaire

Consultez les fichiers IES pour connaître la consommation d'énergie et les lumens émis pour chaque option. En fonction des essais thermiques in situ (ISTMT) conformément aux normes UL1598 et UL8750, de l'outil de fiabilité de système, des données évoluées et du fabricant des DEL LM-80/TM-21, la durée de vie prévue devrait être de 100 000 heures et plus avec un maintien du flux lumineux supérieur à L_{70} à 25 °C.

La durée de vie du luminaire prend en compte le maintien du flux lumineux des DEL ET tous les autres facteurs suivants y compris : durée de vie des DEL, durée de vie du pilote, substrat de carte de circuits imprimés, joints à brasure tendre, cycles marche-arrêt, heures de fonctionnement et corrosion.

Câblage

La connexion au luminaire est effectuée à l'aide d'un connecteur de bornier de connexion 600V, 85A pour utilisation avec fils de calibre américain no 2 à no 14 à partir du circuit primaire, logés dans le logement électrique du boîtier. En raison de l'appel de courant qui se produit avec les pilotes électroniques, il est recommandé d'utiliser un fusible à fusion temporisée de 10A pour éviter les grillages indésirables qui peuvent se produire avec les fusibles standards ou instantanés. Le boîtier offre un trou de montage non fileté de 7/8 po (22mm) de diamètre qui accepte un connecteur de cordon étanche à filetage NPT de ½ à indice de protection IP66 minimal. Câblage, connecteur, rondelle d'étanchéité et écrou de blocage non inclus.

TULL TunnelView

Luminaire pour tunnels/passages inférieurs

Spécifications (suite)

Options de montage

Tous les supports sont faits d'acier inoxydable 316 sauf si spécifiés autrement.

Supports fixes (vous reporter à la section dimensions pour l'orientation d'inclinaison)

SV: montage pivotant

SLF: raccord lisse fait d'un alliage d'aluminium à faible teneur en cuivre (A360) pour une résistance élevée à la corrosion, rotule réglable en orientation, en incréments de 5 degrés à l'aide de dents de verrouillage et d'un boulon pour maintenir en place, marques d'orientation coulées intégrées. S'utilise sur un tenon de 2-3/8 po à 3,0 po de diamètre extérieur par une longueur minimale de 3-3/4 po. Fils de calibre américain de 16-3 sortant de 4 po du raccord lisse. Logement d'épissures pour un câblage sur le site homologué cULus pour endroit mouillé avec couvercle d'accès avec joint d'étanchéité tout autour du périmètre.

Ferrure

Toutes les vis exposées sont faites d'acier inoxydable 316, enduites d'un apprêt en céramique pour une résistance élevée à la corrosion. Tous les joints et dispositifs d'étanchéité sont faits et ou/doublés d'EPDM et/ou de silicone et/ou de caoutchouc.

Fini

Couleur conforme à la norme AAMA 2603. Application d'un revêtement en poudre de polyester (4 mils/100 microns) avec une tolérance de ± 1 mil/24 microns. Résines thermodurcissables qui permettent d'obtenir un fini résistant à la décoloration conformément à la norme ASTM D2244, un lustre durable conformément à la norme ASTM D523 et une résistance à l'humidité conformément à la norme ASTM D2247. Traitement de surface qui permet d'obtenir un fini résistant au brouillard salin pendant au moins 5 000 heures conformément aux essais exécutés et à la norme ASTM B117.

Norme de fabrication sur les produits DEL

Les composants électroniques sensibles aux décharges électrostatiques (DES) comme les diodes électroluminescentes (DEL) sont assemblés en conformité avec les normes IEC61340-5-1 et ANSI/ESD S20.20 pour éliminer les DES qui pourraient réduire la durée de vie du produit.

Résistance à la vibration

Les luminaires TULL avec options de montage fixe et pivotant répond à la norme américaine nationale C136.31-2018 de l'ANSI pour les spécifications de vibrations pour une luminaire routier dans les applications de ponts/viaducs. L'option à raccord lisse répond aux exigences des applications normales.

Homologations et conformités

Homologation cULus pour le Canada et les États-Unis. Conforme aux spécifications de modèle du DOE et du MSSLC pour les luminaires routiers DEL. Inscription sur la liste des produits qualifiés du DesignLights Consortium, consulter la liste des produits qualifiés DLC pour confirmer si votre luminaire spécifiques est approuvé. Les luminaires sont conformes ou excèdent les exigences des normes C136 : .2, .3, .10, .14, .15, .22, .25, .27, .31, .37, .41.

Service Tag

Grâce à l'application Service Tag de Signify, chaque luminaire est identifié de façon unique. Un simple balayage du code à barres, positionné à l'intérieur de la porte du fût, vous permet un accès instantané à la configuration du luminaire. Cette action facilite et accélère l'installation et l'entretien pendant toute la durée de vie du luminaire. Il suffit de télécharger l'application et d'enregistrer votre produit dès maintenant. Pour tous les détails, veuillez visiter : philips.com/servicetag.

Garantie limitée

Garantie limitée de 10 ans.

Voir signify.com/warranties pour les informations complètes et les exclusions.

© 2025 Signify Holding. Tous droits réservés. L'information retrouvée dans la présente est sujette à changement sans préavis. Signify ne fait aucune déclaration ni ne donne aucune garantie quant à l'exactitude et à l'exhaustivité des informations fournies dans les présentes et ne serait être tenu responsable de toute mesure prise sur leur fondement. Les informations présentées dans ce document ne constituent pas une offre commerciale et ne font partie d'aucun devis ni contrat, à moins qu'il n'en soit convenu autrement avec Signify.

GENLYTE SOLUTIONS
a signify business

Signify North America Corp.
400 Crossing Blvd, Suite 600
Bridgewater, NJ 08807
Téléphone : 800-555-0050

Signify Canada Ltd.
281 Hillmount Road,
Markham, ON, Canada L6C 2S3
Téléphone : 800-668-9008

Toutes les marques déposées appartiennent à Signify Holding et à leurs propriétaires respectifs.