SmartBright Solar Flood Light

BVP080 Mounting instruction/安装说明/คำแนะนำการติดตั้ง/
Petunjuk pemasangan / Instrucciones de Montaje

IP65 | X>0m | III | 500 Hrs Salt Spray Test

Type Number	Flux(lm)	Battery type	Battery parameter	PV parameter	Remote type	Remote distance	CCT	Ta	Weight	luminous area
BVP080 LED10/757 060 G2	1000lm	Lithium iron phosphate	3.2V/6AH	8W/5V	infrared	≤ 8m	5700K	0-50℃	2.37Kg	0.029m²
BVP080 LED20/757 100 G2	2000lm	Lithium iron phosphate	3.2V/12AH	15W/5V	infrared	≤ 8m	5700K	0-50℃	2.83Kg	0.029m²
BVP080 LED30/757 150 G2	3000lm	Lithium iron phosphate	9.6V/6AH	20W/15V	infrared	≤ 8m	5700K	0-50℃	4.46Kg	0.073m²
BVP080 LED48/757 200 G2	4800lm	Lithium iron phosphate	9.6V/9.9AH	35W/15V	infrared	≤ 8m	5700K	0-50℃	6.20Kg	0.073m²

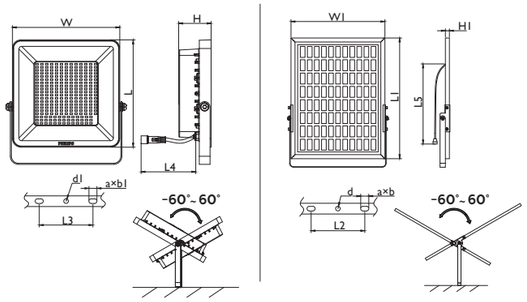

Unit: mm

TYPE	W	L	H	W1	L1	H1	L4
1000lm	200	200	60.4	350	235	15	200
2000lm	200	200	60.4	350	350	15	200
3000lm	300	300	63.5	350	450	15	200
4800lm	300	300	63.5	350	680	15	200

TYPE	L2	d	axb	L3	d1	axb1	L5
1000lm	180	8.5	15x8.5	100	8.5	15x8.5	4800
2000lm	180	8.5	15x8.5	100	8.5	15x8.5	4800
3000lm	180	8.5	15x8.5	180	8.5	15x8.5	4800
4800lm	180	8.5	15x8.5	180	8.5	15x8.5	4800

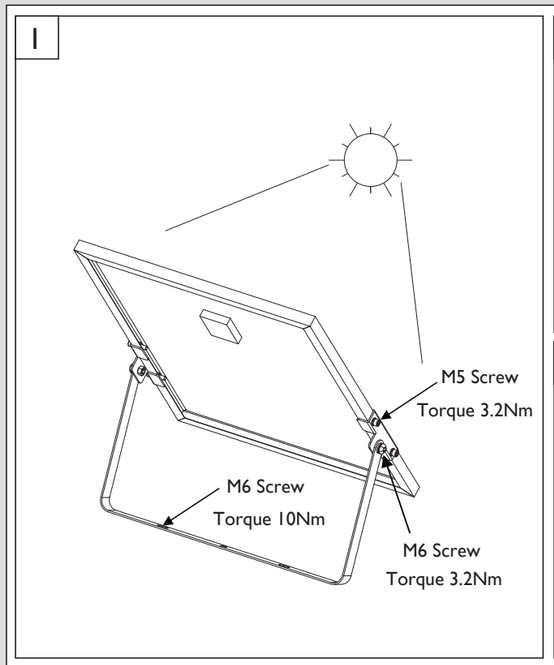

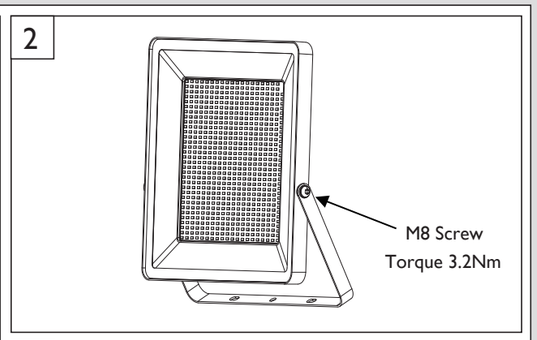

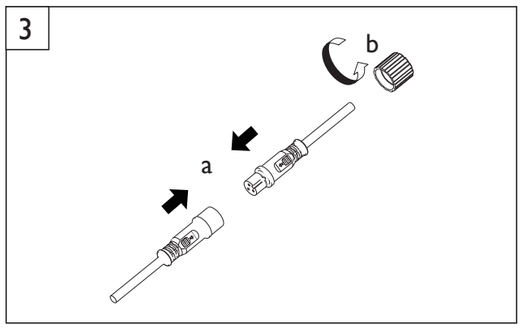

SIGNIFY LUMINAIRES (SHANGHAI) CO.,LTD
Address: 2F, Building 1, No. 2555 Hechuan Road, Minhang District, Shanghai, P.R. China
Postal code: 200233
昕诺飞灯具（上海）有限公司
上海市闵行区合川路2555号1幢二楼
邮编：200233

PHILIPS

Philips and the Philips shield emblem are registered trademarks of Koninklijke Philips N.V.

Remote Controller Function:

Auto(Wake up): Luminaire will light on dusk to dawn (max 12Hours) per default dimming profile

3H: Luminaire will light on 3 hours per default lighting profile from the fully charged battery and then turn off.

5H: Luminaire will light on 5 hours per default lighting profile from the fully charged battery and then turn off.

8H: Luminaire will light on 8 hours per default lighting profile from the fully charged battery and then turn off.

Dim Down: Light output from 100% to 10%, (dim at 10% with each press)
(Note: the working mode will return to AUTO mode after 2hours)

Dim Up: Light output from 10% to 100%, (dim at 10% with each press)
(Note: the working mode will return to AUTO mode after 2hours)

On/OFF(For Indoor Use Purpose): Luminaire Light ON/Light OFF per remote controller, and Light on with 100% light output

Default lighting dimming profile

Period 1	Period 2	Period 3	Period 4	Period 5	Period 6
20% Light output for 1hr	100% Light output for 30mins	40% Light output for 1hr	20% Light output for 1.5hrs	10% Light output for 2hrs	5% Light output for 6hrs

Note:

- Before installation, please connect the product to the solar panel (put the solar panel to face the sunlight) to active the charge controller inside the product and then use the remote control to set the different working mode.
- To force Sleep mode (or Storage purposes), please press **OFF** to force the luminaire to Sleep mode (for storage purposes).
- The factory default working mode for this product is AUTO.
- LED indication on luminaire: Green ON (Charging), Green Flash (Battery low capacity <30%).

Application NOTES:

- This product is not for pole mounted. The product must be installed in a sunny place that is not shaded by trees, buildings, wall, etc. so that the solar panel can receive the maximum sunlight for charging the battery inside the luminaire.
- Charge the product under bright sunlight without any shade for 8hours before first use.
- After installation the working modes can be set by infrared remote controller.
- The product does not need any external electrical. It works 100% on solar energy.
- The product works on Dusk and Dawn principle once it is activated. From Sunrise to Sunset the battery charges (luminaire OFF) and from Sunset to Sunrise the battery discharges (luminaire ON). The luminaire will not switch ON incase any light source nearby from which light is falling on the solar panel of the luminaire.
- The battery backup time will reduce if the ambient temperature is <0degree Celsius or >50degree Celsius.
- When the battery low capacity (<30%), the light output will dim down to 15% brightness to extend running time.
- The light source, battery, cable, controller/sensor and all other components in the luminaire fixture are not replaceable. The luminaire fixture is not openable. Please replace the whole product when it reaches the end of life.
- This product is designed for outdoor. Sufficient sunlight is required during the daytime to charge the battery. In cases of partial solar charging, the product may not charge completely, leading to less working hours during the night.
- User of this product is requested to follow local waste disposal, separation and waste collection regulations applicable in the country/state where this product is being used since there is inbuilt battery in the luminaire. Please act accordingly to the local rules and do not dispose old product and packaging without compliance of those rules. The correct disposal of product and packaging will help to prevent negative consequences to the environment, health and well-being of inhabitants. Product contains battery and that should dispose of separately from other municipal waste via designated collection facilities in compliance with local rules and regulations. When disposing the product, the battery should be removed by a trained and authorized professional.
- The product contains Lithium Ferro Phosphate battery. It is important to note that if the product is not used (charged) within XX months from the date of manufacturing (as in the product, package label) the battery will be in the state of over discharged condition due to its self-discharge properties and the product is not likely to switch on and performance of the product will be affected, such as but not limited to reduced lumen output, faster dimming, shorter light ON time etc. To ensure battery performance, do not exceed the storage time as defined below:
  - up to 11 months (0~25℃,≤75%RH)
  - up to 6 months (0~35℃,≤75%RH)
  - up to 3 months (0~45℃,≤75%RH)

  In case the storage condition and timeline not complied, the warranty of the product shall be void. For detailed warranty terms and conditions please reach out to the authorized Signify representative/partner.

Remote Controller Function:
ฟังก์ชั่นรีโมทคอนโทรล:

Auto (ปลุก): โคมไฟจะสว่างในตอนพลบค่ำถึงรุ่งสาง (สูงสุด 12 ชั่วโมง) ตามโปรลดแสงเริ่มต้น profile

3H: โคมไฟจะสว่างขึ้น 3 ชั่วโมงต่อโปรไฟเริ่มต้นโปร file จากแบตเตอรี่ที่ชาร์จเต็มแล้วปิด

5H: โคมไฟจะสว่างขึ้น 5 ชั่วโมงต่อโปรไฟเริ่มต้นโปร file จากแบตเตอรี่ที่ชาร์จเต็มแล้วปิด

8H: โคมไฟจะสว่างขึ้น 8 ชั่วโมงต่อไฟเริ่มต้นโปร file จากแบตเตอรี่ที่ชาร์จเต็มแล้วปิด

Dim Down: เอาต์พุตแสงตั้งแต่ 100% ถึง 10% (หรี่แสงที่ 10% เมื่อกดแต่ละครั้ง)
(หมายเหตุ: โหมดการทำงานจะกลับสู่โหมด AUTO หลังจากผ่านไป 2 ชั่วโมง)

Dim Up: เอาต์พุตแสงตั้งแต่ 10% ถึง 100% (หรี่ที่ 10% เมื่อกดแต่ละครั้ง)
(หมายเหตุ: โหมดการทำงานจะกลับสู่โหมด AUTO หลังจากผ่านไป 2 ชั่วโมง)

On/OFF (สำหรับใช้ภายในอาคาร): เปิด/ปิดไฟโคมไฟต่อรีโมทคอนโทรล และเปิดไฟด้วยเอาต์พุตแสง 100%

การหรี่แสงเริ่มต้น:

ช่วง 1	ช่วง 2	ช่วง 3	ช่วง 4	ช่วง 5	ช่วง 6
เอาต์พุตแสง 20% เป็นเวลา 1 ชั่วโมง	เอาต์พุตแสง 100% เป็นเวลา 30 นาที	เอาต์พุตแสง 40% เป็นเวลา 1 ชั่วโมง	เอาต์พุตแสง 20% เป็นเวลา 1.5 ชั่วโมง	เอาต์พุตแสง 10% เป็นเวลา 2 ชั่วโมง	เอาต์พุตแสง 5% เป็นเวลา 6 ชั่วโมง

Note:
หมาย เหตุ:

- ก่อนการติดตั้ง โปรดเชื่อมต่อผลิตภัณฑ์กับแผงโซลาร์เซลล์ (วางแผงโซลาร์เซลล์ให้หันหน้าเข้าหาแสงแดด) เพื่อเปิดใช้งานตัวควบคุมการชาร์จภายในผลิตภัณฑ์ จากนั้นใช้รีโมทคอนโทรลเพื่อตั้งค่าโหมดการทำงานที่แตกต่างกัน
- หากต้องการบังคับโหมดสลีป (หรือวัตถุประสงค์ในการจัดเก็บ) โปรดกด OFF เพื่อบังคับให้โคมไฟเข้าสู่โหมดสลีป (เพื่อวัตถุประสงค์ในการจัดเก็บ)
- โหมดการทำงานเริ่มต้นจากโรงงานสำหรับผลิตภัณฑ์นี้คือ AUTO.
- ไฟ LED บนโคมไฟ: เปิดสีเขียว (กำลังชาร์จ), แฟลชสีเขียว (ความจุแบตเตอรี่ต่ำ <30%)

Application NOTES:
หมายเหตุการใช้งาน:

- ผลิตภัณฑ์นี้ไม่ได้มีไว้สำหรับติดตั้งบนเสา ต้องติดตั้งผลิตภัณฑ์ในที่ที่มีแสงแดดส่องถึงซึ่งไม่มีร่มเงาจากต้นไม้ อาคาร ผนัง ฯลฯ เพื่อ ให้แผงโซลาร์เซลล์ได้รับแสงแดดสูงสุดสำหรับการชาร์จแบตเตอรี่ภายในโคมไฟ
- ชาร์จผลิตภัณฑ์ภายใต้แสงแดดจ้าโดยไม่มีร่มเงาเป็นเวลา 8 ชั่วโมงก่อนใช้งานครั้งแรก
- หลังการติดตั้ง สามารถตั้งค่าโหมดการทำงานได้ด้วยรีโมทคอนโทรลอินฟราเรด
- ผลิตภัณฑ์ไม่ต้องการไฟฟ้าภายนอกใด ๆ ใช้งานได้ 100% ด้วยพลังงานแสงอาทิตย์
- ผลิตภัณฑ์ทำงานบนหลักการ พลบค่ำและรุ่งอรุณ เมื่อเปิดใช้งาน ตั้งแต่พระอาทิตย์ขึ้นถึงพระอาทิตย์ ตก แบตเตอรี่จะชาร์จ (ปิดโคมไฟ) และตั้งแต่พระอาทิตย์ตกถึงพระอาทิตย์ขึ้น แบตเตอรี่จะคายประจุ (เปิดโคมไฟ) โคมไฟจะไม่เปิดในกรณีที่มีแหล่งกำเนิดแสงใด ๆ ในบริเวณใกล้เคียงซึ่งแสงตกลงบนแผงโซลาร์เซลล์ของโคมไฟ
- เวลาสำรองแบตเตอรี่จะลดลงหากอุณหภูมิแวดล้อมอยู่ที่ <0 องศาเซลเซียสหรือ >50 องศาเซลเซียส
- เมื่อแบตเตอรี่มีความจุต่ำ (<30%) เอาต์พุตแสงจะหรี่ลงเหลือความสว่าง 15% เพื่อยืดเวลาการทำงาน
- แหล่งกำเนิดแสง แบตเตอรี่ สายเคเบิล คอนโทรลเลอร์/เซ็นเซอร์ และส่วนประกอบอื่นๆ ทั้งหมดในโคมไฟไม่สามารถเปลี่ยนได้ โคมไฟไม่สามารถเปิดได้ โปรดเปลี่ยนผลิตภัณฑ์ทั้งหมดเมื่อหมดอายุการใช้งาน
- ผลิตภัณฑ์นี้ออกแบบมาสำหรับกลางแจ้ง จำเป็นต้องมีแสงแดดเพียงพอในเวลากลางวันเพื่อชาร์จแบตเตอรี่ ในกรณีของการชาร์จพลังงานแสงอาทิตย์บางส่วน ผลิตภัณฑ์อาจชาร์จไม่เต็ม ซึ่งนำไปสู่ชั่วโมงการทำงานที่น้อยลงในตอนกลางคืน
- ผู้ใช้ผลิตภัณฑ์นี้ต้องปฏิบัติตามข้อบังคับการกำจัด การแยก และการรวบรวมขยะในท้องถิ่นที่บังคับใช้ในประเทศ/รัฐที่ใช้ผลิตภัณฑ์นี้ เนื่องจากมีแบตเตอรี่ในตัวในโคมไฟ โปรดปฏิบัติตามกฎท้องถิ่น และอย่าทิ้งผลิตภัณฑ์และบรรจุภัณฑ์เก่าโดยไม่ปฏิบัติตามกฎเหล่านั้น การกำจัดผลิตภัณฑ์และ บรรจุภัณฑ์อย่างถูกต้องจะช่วยป้องกันผลกระทบด้านลบต่อสิ่งแวดล้อม สุขภาพและความเป็นอยู่ที่ดีของผู้อยู่อาศัย ผลิตภัณฑ์มีแบตเตอรี่และควรทิ้งแยกต่างหากจากขยะเทศบาลอื่นๆ ผ่านสถานที่รวบรวมที่กำหนดโดยเป็นไปตามกฎและข้อบังคับในท้องถิ่น เมื่อทิ้งผลิตภัณฑ์ ควรถอดแบตเตอรี่ออกโดยผู้เชี่ยวชาญที่ผ่านการฝึกอบรมและได้รับอนุญาต
- ผลิตภัณฑ์ประกอบด้วยแบตเตอรี่ลิเธียมเฟอร์โรฟอสเฟต สิ่งสำคัญคือต้องทราบว่าหากไม่ได้ใช้งาน (ชาร์จ) ผลิตภัณฑ์ภายใน XX เดือนนับจากวันที่ผลิต (เช่นเดียวกับในผลิตภัณฑ์ ฉลากบรรจุภัณฑ์) แบตเตอรี่จะอยู่ในสภาวะคายประจุมากเกินไปเนื่องจากคุณสมบัติการคายประจุเอง และผลิตภัณฑ์ไม่น่าจะเปิดขึ้นและประสิทธิภาพของผลิตภัณฑ์จะได้รับผลกระทบ เช่น แต่ไม่ จำกัดเพียงเอาต์พุตลูเมนที่ลดลงการหรี่แสงที่เร็วขึ้นเวลาเปิดแสงที่สั้นลงเป็นต้น เพื่อให้แน่ใจว่าแบตเตอรี่มีประสิทธิภาพ
  - นานถึง 11 เดือน (0~25°C, ≤75% RH)
  - นานถึง 6 เดือน (0~35°C, ≤75% RH)
  - นานถึง 3 เดือน (0~45°C, ≤75% RH)
  ในกรณีที่ไม่เป็นไปตามเงื่อนไขการจัดเก็บและระยะเวลาการรับประกันของผลิตภัณฑ์จะถือเป็นโมฆะ สำหรับข้อกำหนดและเงื่อนไขการรับประกันโดยละเอียด โปรดติดต่อตัวแทน/พันธมิตรของ Signify ที่ได้รับอนุญาต

Remote Controller Function:
Función de control remoto:

Auto (Despertar): La luminaria se encenderá desde el anochecer hasta el amanecer (máximo 12 horas) según el perfil de atenuación predeterminado

3H: La luminaria se encenderá 3 horas según el perfil de iluminación predeterminado con la batería completamente cargada y luego se apagará.

5H: La luminaria se encenderá 5 horas según el perfil de iluminación predeterminado con la batería completamente cargada y luego se apagará.

8H: La luminaria se encenderá 8 horas según el perfil de iluminación predeterminado con la batería completamente cargada y luego se apagará.

Dim Down: Salida de luz del 100% al 10%, (atenuada al 10% con cada pulsación)
(Nota: el modo de trabajo volverá al modo AUTO después de 2 horas)

Dim Up: Salida de luz del 10% al 100% (atenuada al 10% con cada pulsación)
(Nota: el modo de trabajo volverá al modo AUTO después de 2 horas)

On/OFF (para uso en interiores): Luz de la luminaria ON/Light OFF por mando a distancia, y luz encendida con 100% de salida de luz

Perfil de atenuación de iluminación predeterminado

Periodo 1	Periodo 2	Periodo 3	Periodo 4	Periodo 5	Periodo 6
20% de salida de luz durante 1 hora	100% de salida de luz durante 30 minutos	40% de salida de luz durante 1 hora	20% de salida de luz durante 1.5 horas	10% de salida de luz durante 2 horas	5% de salida de luz durante 6 horas

Note:
Nota:

- Antes de la instalación, conecte el producto al panel solar (coloque el panel solar frente a la luz del sol) para activar el controlador de carga dentro del producto y luego use el control remoto para configurar los diferentes modos de trabajo.
- Para forzar el modo de suspensión (o con fines de almacenamiento), presione OFF para forzar la luminaria al modo de suspensión (con fines de almacenamiento).
- El modo de trabajo predeterminado de fábrica para este producto es AUTO.
- Indicación LED en la luminaria: Verde ON (Cargando), Verde Flash (Batería de baja capacidad <30%).

Application NOTES:
Notas de aplicación:

- Este producto no es para montaje en poste. El producto debe instalarse en un lugar soleado que no esté sombreado por árboles, edificios, paredes, etc. para que el panel solar pueda recibir la máxima luz solar para cargar la batería dentro de la luminaria.
- Cargue el producto bajo la luz solar intensa sin sombra durante 8 horas antes del primer uso.
- Después de la instalación, los modos de trabajo se pueden configurar mediante el control remoto por infrarrojos.
- El producto no necesita ningún sistema eléctrico externo. Funciona 100% con energía solar.
- El producto funciona según el principio de Anochecer y Amanecer una vez que se activa. De salida al sol se carga la batería (luminaria apagada) y de puesta de sol a salida la batería se descarga (luminaria encendida). La luminaria no se encenderá en caso de que haya alguna fuente de luz cercana desde la que caiga luz sobre el panel solar de la luminaria.
- El tiempo de respaldo de la batería se reducirá si la temperatura ambiente es de <0 grados Celsius o >50 grados Celsius.
- Cuando la batería es de baja capacidad (<30%), la salida de luz se atenuará hasta un 15% de brillo para prolongar el tiempo de funcionamiento.
- La fuente de luz, la batería, el cable, el controlador/sensor y todos los demás componentes de la luminaria no son reemplazables. La luminaria no se puede abrir. Reemplace todo el producto cuando llegue al final de su vida útil.
- Este producto está diseñado para exteriores. Se requiere suficiente luz solar durante el día para cargar la batería. En casos de carga solar parcial, es posible que el producto no se cargue por completo, lo que reduce las horas de trabajo durante la noche.
- Se ruega al usuario de este producto que siga las normas locales de eliminación, separación y recogida de residuos aplicables en el país/estado donde se utiliza este producto, ya que hay una batería incorporada en la luminaria. Por favor, actúe de acuerdo con las normas locales y no deseche el producto y el embalaje viejos sin cumplir con esas normas. La correcta disposición del producto y del embalaje ayudará a prevenir consecuencias negativas para el medio ambiente, la salud y el bienestar de los habitantes. El producto contiene batería y debe desecharse por separado de otros desechos municipales a través de instalaciones de recolección designadas de acuerdo con las reglas y regulaciones locales. Al desechar el producto, la batería debe ser retirada por un profesional capacitado y autorizado.
- El producto contiene una batería de ferrofosfato de litio. Es importante tener en cuenta que si el producto no se utiliza (carga) dentro de XX meses a partir de la fecha de fabricación (como en la etiqueta del producto, paquete), la batería estará en estado de descarga excesiva debido a sus propiedades de autodescarga y no es probable que el producto se encienda y el rendimiento del producto se verá afectado, tales como, entre otros, una salida de lúmenes reducida, una atenuación más rápida, un tiempo de encendido de luz más corto, etc. Para garantizar el rendimiento de la batería, no exceda el tiempo de almacenamiento como se define a continuación:
  - hasta 11 meses (0~25°C, ≤75% HR)
  - hasta 6 meses (0~35°C, ≤75% HR)
  - hasta 3 meses (0~45°C, ≤75% HR)
  En caso de que no se cumplan las condiciones de almacenamiento y el plazo, la garantía del producto quedará anulada. Para conocer los términos y condiciones detallados de la garantía, comunícate con el representante/socio autorizado de Signify.

Remote Controller Function:
Fungsi Pengendali Jarak Jauh:

Auto (Bangun): Luminer akan menyala pada senja hingga fajar (maks 12 Jam) per peredupan default profile
3H: Luminer akan menyala 3 jam per pencahayaan default profile dari baterai yang terisi penuh dan kemudian mati.
5H: Luminer akan menyala 5 jam per pencahayaan default profile dari baterai yang terisi penuh dan kemudian mati.
8H: Luminer akan menyala 8 jam per pencahayaan default profile dari baterai yang terisi penuh dan kemudian mati.

Dim Down: Output cahaya dari 100% hingga 10%, (redup pada 10% dengan setiap tekanan)
(Catatan: mode kerja akan kembali ke mode AUTO setelah 2 jam)

Dim Up:Output cahaya dari 10% hingga 100%, (redup pada 10% dengan setiap tekanan)
(Catatan: mode kerja akan kembali ke mode AUTO setelah 2 jam)

On/OFF (Untuk Tujuan Penggunaan Dalam Ruangan): Lampu Luminer ON/Light OFF per remote kontrol, dan Lampu menyala dengan output cahaya 100%

Profil peredupan pencahayaan default

Masa 1	Masa 2	Masa 3	Masa 4	Masa 5	Masa 6
20% Keluaran cahaya selama 1 jam	100% Keluaran cahaya selama 30 menit	40% Keluaran cahaya selama 1 jam	20% Keluaran cahaya selama 1.5 jam	10% Keluaran cahaya selama 2 jam	5% Keluaran cahaya selama 6 jam

Note:
Nota:

- Sebelum pemasangan, harap sambungkan produk ke panel surya (letakkan panel surya menghadap sinar matahari) untuk mengaktifkan pengontrol muatan di dalam produk dan kemudian gunakan remote control untuk mengatur mode kerja yang berbeda.
- Untuk memaksa mode Tidur (atau Tujuan penyimpanan), silakan tekan OFF untuk memaksa luminer ke mode Tidur (untuk tujuan penyimpanan).
- Mode kerja default pabrik untuk produk ini adalah AUTO.
- Indikasi LED pada luminer: Hijau ON (Pengisian Daya), Lampu Kilat Hijau (Baterai berkapasitas rendah <30%).

Application NOTES:
Catatan Aplikasi:

- Produk ini bukan untuk dipasang di tiang. Produk harus dipasang di tempat yang cerah yang tidak dinaungi oleh pepohonan, bangunan, dinding, dll. sehingga panel surya dapat menerima sinar matahari maksimum untuk mengisi daya baterai di dalam luminer.
- Isi daya produk di bawah sinar matahari yang cerah tanpa naungan selama 8 jam sebelum digunakan pertama kali.
- Setelah instalasi, mode kerja dapat diatur dengan remote kontrol inframerah.
- Produk tidak memerlukan listrik eksternal. Ini bekerja 100% pada energi matahari.
- Produk bekerja berdasarkan prinsip Senja dan Fajar setelah diaktifkan. Dari Matahari Terbit hingga Matahari Terbenam baterai terisi daya (luminer OFF) dan dari Matahari Terbenam hingga Matahari Terbit baterai habis (luminer ON). Luminer tidak akan menyala jika ada sumber cahaya di dekatnya dari mana cahaya jatuh pada panel surya luminer.
- Waktu cadangan baterai akan berkurang jika suhu sekitar <0 derajat Celcius atau >50 derajat Celcius.
- Ketika baterai berkapasitas rendah (<30%), output cahaya akan meredup menjadi kecerahan 15% untuk memperpanjang waktu berjalan.
- Sumber cahaya, baterai, kabel, pengontrol/sensor, dan semua komponen lain dalam perlengkapan luminer tidak dapat diganti. Perlengkapan luminer tidak dapat dibuka. Harap ganti seluruh produk saat mencapai akhir masa pakainya.
- Produk ini dirancang untuk outdoor. Sinar matahari yang cukup diperlukan pada siang hari untuk mengisi daya baterai. Dalam kasus pengisian tenaga surya sebagian, produk mungkin tidak terisi penuh, yang menyebabkan lebih sedikit jam kerja di malam hari.
- Pengguna produk ini diminta untuk mengikuti peraturan pembuangan, pemisahan, dan pengumpulan limbah setempat yang berlaku di negara/negara bagian tempat produk ini digunakan karena ada baterai bawaan di luminer. Harap bertindak sesuai dengan aturan setempat dan jangan membuang produk dan kemasan lama tanpa mematuhi aturan tersebut. Pembuangan produk dan kemasan yang benar akan membantu mencegah konsekuensi negatif terhadap lingkungan, kesehatan, dan kesejahteraan penduduk. Produk mengandung baterai dan harus dibuang secara terpisah dari sampah kota lainnya melalui fasilitas pengumpulan yang ditunjuk sesuai dengan aturan dan peraturan setempat. Saat membuang produk, baterai harus dilepas oleh profesional yang terlatih dan berwenang.
- Produk ini mengandung baterai Lithium Ferro Phosphate. Penting untuk dicatat bahwa jika produk tidak digunakan (diisi) dalam waktu XX bulan sejak tanggal pembuatan (seperti pada produk, label kemasan) baterai akan berada dalam kondisi over-discharge karena sifat self-discharge-nya dan produk tidak mungkin menyala dan kinerja produk akan terpengaruh, seperti tetapi tidak terbatas pada output lumen yang berkurang, peredupan lebih cepat, waktu ON cahaya yang lebih pendek, dll. Untuk memastikan kinerja baterai, jangan melebihi waktu penyimpanan seperti yang didefinisikan di bawah ini:
  - hingga 11 bulan (0~25°C, ≤75% RH)
  - hingga 6 bulan (0~35°C, ≤75% RH)
  - hingga 3 bulan (0~45°C, ≤75% RH)
  Jika kondisi penyimpanan dan jadwal tidak dipatuhi, garansi produk akan batal. Untuk syarat dan ketentuan garansi terperinci, silakan hubungi perwakilan/mitra resmi Signify.

Auto（光感模式）：灯具默认从黄昏开启到黎明关闭（最长12H）。

3H：灯具点亮3小时后自动关闭灯具。

5H：灯具点亮5小时后自动关闭灯具。

8H：灯具点亮8小时后自动关闭灯具。

Dim Down: 亮度调节从100%到10%，每调一次10%。

（注：在光感模式下，调节效果维持2H。）

Dim Up: 亮度调节从10%到100%，每调一次10%。

On/OFF（室内使用）：灯具按遥控器上的 On/OFF 按钮，亮度从100%开始输出。

默认调光设置：

时段1	时段2	时段3	时段4	时段5	时段6
1小时20%亮度	0.5小时100%亮度	1小时40%亮度	1.5小时20%亮度	2小时10%亮度	6小时5%亮度

注意：

- 在使用本产品前，将太阳能板电缆连接到灯具上，出厂默认工作模式为 **Auto**，然后使用遥控器功能。
- 进入睡眠模式（为了存储的目的），按**OFF**键，唤醒按**Auto**键或**ON**键。
- 灯具上的LED指示：绿灯常亮（正在充电），绿灯闪烁（电池容量低，<30%）。

应用注意事项：

- 本产品不适用于杆式安装。产品需安装在阳光能照射到的地方，避免树，建筑和墙等物的遮挡，以便太阳能板收到尽量多的阳光来给电池充电。
- 第一次使用本产品前，请在阳光下（无遮挡）充电8个小时。
- 安装后，可用遥控器设定工作模式。
- 产品100%太阳能充电，无需外接任何市电或其他供电方式。
- 产品通过照射到太阳能板上的光来判断天黑或者天亮，当天亮时，光照到太阳能板上，电池充电（关灯）；当天黑时，没有光照到太阳能板上，电池放电（亮灯），如果灯具附件有光源照射到光伏板上，灯具不会亮灯。
- 环境温度小于0摄氏度或大于50摄氏度时，电池使用时间会缩短。
- 当灯具电量小于30%时，灯具会自动降功率到15%，以延长灯具运行时间。
- 光源、锂电池、电线、控制器或感应器和其他内置在灯具内的配件不可更换，产品不可拆卸，产品使用到期后可直接更换。
- 产品适用于户外便民设施，安保，景观等。
- 产品需要足够的阳光照射进行充电，否则会充电不足，导致夜间亮灯时间减短。
- 请根据当地法规行事，不要在违反这些法规的情况下处置旧产品和包装。正确处置产品和包装将有助于防止对环境，居民健康和福祉产生负面影响。产品包含电池，应按照当地法规通过指定的收集设施与其他城市废物分开处理。在处理产品时，电池应由经过培训和授权的专业人员拆卸。
- 该灯具产品中包含磷酸铁锂电池。需要注意的是，如果产品自制造之日起 XX个月内未使用（如产品、包装标签中所示），由于其自放电特性，电池将处于过度放电状态，产品性能将受到影响， 例如但不限于流明输出降低、亮灯时间变短等。为了确保电池性能，电池存储时间不要超过以下条件：
  - 最长11个月（0~25°C, ≤75%RH）
  - 最长6个月（0~35°C, ≤75%RH）
  - 最长3个月（0~45°C, ≤75%RH）
  如果不遵守储存条件和时间表，产品的保修将失效。有关详细的保修条款和条件，请联系 Signify授权代表/合作伙伴。

10

产品中有害物质的名称及含量信息表

部件名称	有害物质									
	Pb	Hg	Cd	Cr(VI)	PBB	PBDE	DEHP	BBP	DBP	DIBP
LED灯板/光源	O	O	O	O	O	O	O	O	O	O
LED控制装置，铜制及电子零部件	×	O	O	O	O	O	O	O	O	O
外壳，灯罩及光学部件	O	O	O	O	O	O	O	O	O	O

注1：O:表示该有害物质在该部件所有均质材料中的含量均不超出电器电子产品有害物质限制使用国家标准要求。
×:表示该有害物质至少在该部件的某一均质材料中的含量超出电器电子产品有害物质限制使用国家标准要求。
注2：以上未列出的部件，表明其有害物质含量均不超出电器电子产品有害物质限制使用国家标准要求。

Applicable to China Only

QC
合格
01