Là sự kết hợp tối ưu giữa giá trị và hiệu suất, MASTER Value LEDspot MV vô cùng hoàn hảo cho chiếu điểm

Đèn LED chiếu điểm MASTER VALUE MV

Mang đến một chùm sáng ấm áp giống như đèn halogen, MASTER VALUE rất hoàn hảo cho chiếu điểm. Nhờ có CRI cao, sản phẩm còn cho màu sắc tự nhiên hơn, tạo ra bầu không khí ấm cúng, thoải mái cho các dự án nhà ở và khách sạn, tôn thêm vẻ đẹp cho hàng hóa trong cửa hàng bán lẻ. Những đèn LED chiếu điểm MV GU10 này có kiểu dáng và cảm giác quen thuộc của đèn chiếu điểm, giữ vẻ đẹp cổ điển của những đèn chiếu điểm thủy tinh và bổ sung thêm hiệu suất mạnh mẽ của công nghệ LED. Chức năng điều chỉnh độ sáng cho phép bạn tạo ra bầu không khí mình muốn và hoạt động với nhiều bộ điều chỉnh độ sáng để lựa chọn. MASTER VALUE cũng tiết kiệm năng lượng nhiều hơn đèn LED chiếu điểm thông thường.

Lợi ích

- Với đèn chiếu điểm MASTER VALUE, bạn có thể tiết kiệm đến 80% năng lượng so với đèn halogen
- Mô phỏng theo đèn chiếu điểm halogen để tạo bầu không khí
- Sự thay thế hoàn hảo cho đèn GU10 truyền thống

Đèn LED chiếu điểm MASTER VALUE MV

Tính năng

- Phạm vi điều chỉnh độ sáng
- Tương thích với nhiều bộ điều chỉnh độ sáng khác nhau
- Bộ điều khiển thông minh đã được cấp bằng sáng chế
- Tuổi thọ 25.000 giờ
- Không có tia UV, chùm sáng mát lạnh (không có bức xạ IR), thích hợp để chiếu sáng các vật thể nhạy cảm với nhiệt (thực phẩm, vật liệu hữu cơ, tranh vẽ, v.v.)

Ứng dụng

- Nhà hàng khách sạn
- Cửa hàng bán lẻ
- Khu dân cư

Cảnh báo và An toàn

- Khoảng nhiệt độ hoạt động từ -20°C đến 45°C
- Chỉ áp dụng ở những nơi khô ráo, hoặc ẩm ướt với điều kiện hầu hết các bộ đèn mở và đui đèn có đủ không gian lắp đặt (khoảng hở 10 mm)
- Không lắp đặt cùng với các linh kiện của bộ đèn chiếu sáng khẩn cấp hoặc đèn thoát hiểm

Phiên bản

MASTER LEDspotMV 35W GU10 36D

Bản vẽ kích thước

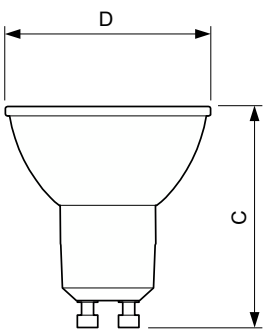

Product	D	C
MAS LED spot VLE D 3.7-35W GU10 940 60D	50 mm	54 mm
MAS LED spot VLE D 4.9-50W GU10 930 36D	50 mm	54 mm
MAS LED spot VLE D 6.2-80W GU10 930 36D	50 mm	54 mm
MAS LED spot VLE D 6.2-80W GU10 940 36D	50 mm	54 mm
Master LED 4.9-50W GU10 927 36D Dim	50 mm	54 mm
Master LED 4.9-50W GU10 930 36D Dim	50 mm	54 mm
Master LED 4.9-50W GU10 940 36D Dim	50 mm	54 mm

Đèn LED chiếu điểm MASTER VALUE MV

Thông tin chung	
Đế đui đèn	GU10
Chu kỳ bật/tắt	50.000
Tuổi thọ định mức	25.000 h
Thông tin kỹ thuật về đèn	
Chỉ số hoàn màu (CRI)	90
Hệ số suy giảm quang thông tại cuối tuổi thọ định mức	70 %
Vận hành và điện	
Tần số đầu vào	50 đến 60 Hz
Tần số lưới điện	50 to 60 Hz
Thời gian khởi động (Danh định)	0,5 s
Nhiệt độ	
Nhiệt độ vỏ định mức tối đa	80 °C
Cơ khí và vỏ đèn	
Hình dạng bóng đèn	PAR16

Thông tin kỹ thuật về đèn (1/2)

Order Code	Full Product Name	Góc chiếu định mức	Nhiệt độ màu (CCT)	Mã màu ánh sáng	Quang thông
929002066002	MAS LED spot VLE D 6.2-80W GU10 940 36D	36 °	4000 K	940	575 lm
929002068402	MAS LED spot VLE D 6.2-80W GU10 930 36D	36 °	3000 K	930	575 lm
929001348702	MAS LED spot VLE D 3.7-35W GU10 940 60D	60 °	4000 K	940	285 lm
929001348808	Master LED 4.9-50W GU10 927 36D Dim	36 °	2700 K	927	395 lm
929001348902	MAS LED spot VLE D 4.9-50W GU10 930 36D	36 °	3000 K	930	365 lm
929001348908	Master LED 4.9-50W GU10 930 36D Dim	36 °	3000 K	930	405 lm
929001349008	Master LED 4.9-50W GU10 940 36D Dim	36 °	4000 K	940	420 lm

Thông tin kỹ thuật về đèn (2/2)

Order Code	Full Product Name	Cường độ sáng (Danh định)
929002066002	MAS LED spot VLE D 6.2-80W GU10 940 36D	850 cd
929002068402	MAS LED spot VLE D 6.2-80W GU10 930 36D	850 cd
929001348702	MAS LED spot VLE D 3.7-35W GU10 940 60D	350 cd
929001348808	Master LED 4.9-50W GU10 927 36D Dim	650 cd

Order Code	Full Product Name	Cường độ sáng (Danh định)
929001348902	MAS LED spot VLE D 4.9-50W GU10 930 36D	650 cd
929001348908	Master LED 4.9-50W GU10 930 36D Dim	650 cd
929001349008	Master LED 4.9-50W GU10 940 36D Dim	700 cd

Vận hành và điện

Order Code	Full Product Name	Công suất	Công suất tương đương
929002066002	MAS LED spot VLE D 6.2-80W GU10 940 36D	6,2 W	80 W
929002068402	MAS LED spot VLE D 6.2-80W GU10 930 36D	6,2 W	80 W
929001348702	MAS LED spot VLE D 3.7-35W GU10 940 60D	3,7 W	35 W

Order Code	Full Product Name	Công suất	Công suất tương đương
929001348808	Master LED 4.9-50W GU10 927 36D Dim	5 W	50 W
929001348902	MAS LED spot VLE D 4.9-50W GU10 930 36D	4,9 W	50 W
929001348908	Master LED 4.9-50W GU10 930 36D Dim	5 W	50 W
929001349008	Master LED 4.9-50W GU10 940 36D Dim	5 W	50 W

Điều khiển và điều chỉnh độ sáng

Order Code	Full Product Name	Có thể điều chỉnh độ sáng (Có hỗ trợ tăng/giảm sáng)
929002066002	MAS LED spot VLE D 6.2-80W GU10 940 36D	Chỉ với một số bộ điều chỉnh độ sáng cụ thể
929002068402	MAS LED spot VLE D 6.2-80W GU10 930 36D	Chỉ với một số bộ điều chỉnh độ sáng cụ thể
929001348702	MAS LED spot VLE D 3.7-35W GU10 940 60D	Chỉ với một số bộ điều chỉnh độ sáng cụ thể
929001348808	Master LED 4.9-50W GU10 927 36D Dim	Chỉ với một số bộ điều chỉnh độ sáng cụ thể

Order Code	Full Product Name	Có thể điều chỉnh độ sáng (Có hỗ trợ tăng/giảm sáng)
929001348902	MAS LED spot VLE D 4.9-50W GU10 930 36D	Chỉ với một số bộ điều chỉnh độ sáng cụ thể
929001348908	Master LED 4.9-50W GU10 930 36D Dim	Có
929001349008	Master LED 4.9-50W GU10 940 36D Dim	Có

Đèn LED chiếu điểm MASTER VALUE MV

Phê duyệt và ứng dụng

Order Code	Full Product Name	Phạm vi nhiệt độ môi trường xung quanh	Mức tiêu thụ năng lượng kWh/1000 h
929002066002	MAS LED spot VLE D 6.2-80W GU10 940 36D	-20 đến +45°C	7 kWh
929002068402	MAS LED spot VLE D 6.2-80W GU10 930 36D	-20 đến +45°C	7 kWh
929001348702	MAS LED spot VLE D 3.7-35W GU10 940 60D	-	4 kWh
929001348808	Master LED 4.9-50W GU10 927 36D Dim	-20 °C đến 45 °C	5 kWh
929001348902	MAS LED spot VLE D 4.9-50W GU10 930 36D	-	5 kWh
929001348908	Master LED 4.9-50W GU10 930 36D Dim	-20 °C đến 45 °C	5 kWh
929001349008	Master LED 4.9-50W GU10 940 36D Dim	-20 °C đến 45 °C	5 kWh

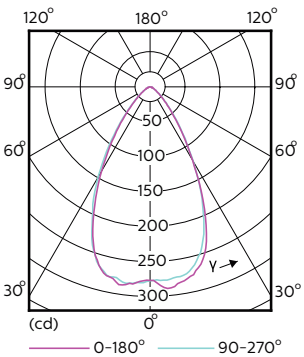

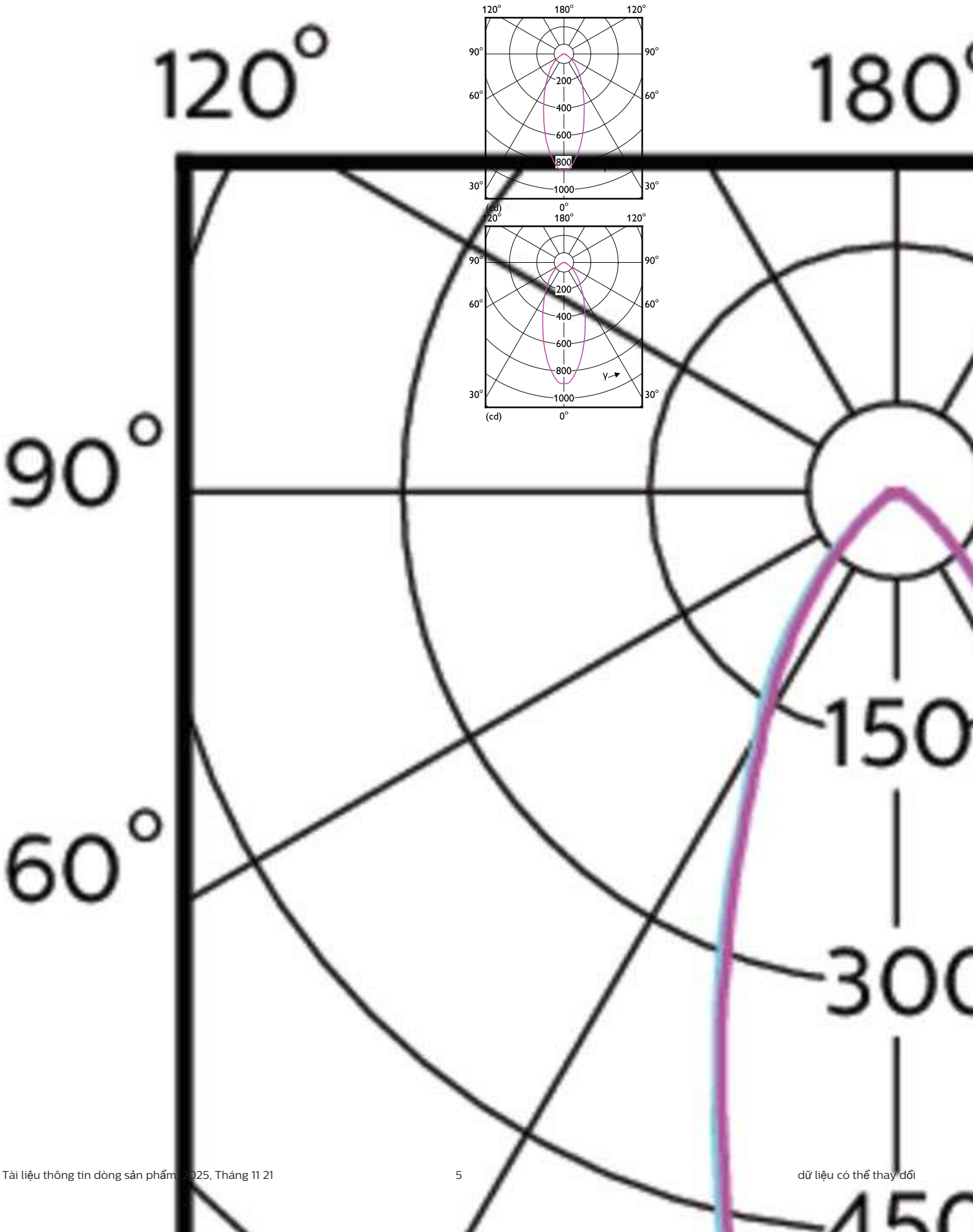
120°
180°
90°
60°
150
300
450
120°
180°
120°
90°
90°
60°
60°
200
400
600
800
1000
30°
30°
(cd)
0°
120°
180°
120°
90°
90°
60°
60°
200
400
600
800
1000
γ
30°
30°
(cd)
0°

Đèn LED chiếu điểm MASTER VALUE MV

Sơ đồ chiếu sáng tạo điểm nhấn

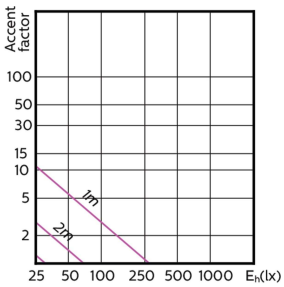

Accent Diagram - MAS LED spot VLE D 3.7-35W GU10 940 60D

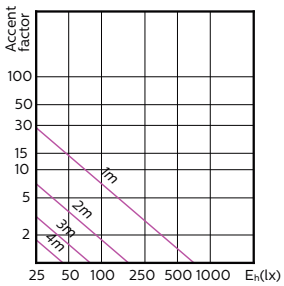

Accent Diagram - Master LED 4.9-50W GU10 930 36D Dim

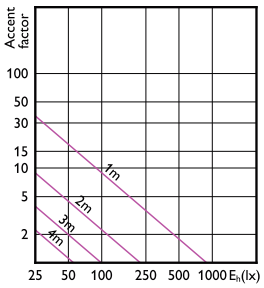

Accent Diagram - MAS LED spot VLE D 6.2-80W GU10 940 36D

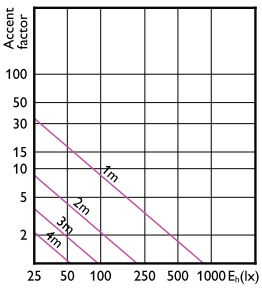

Accent Diagram - MAS LED spot VLE D 6.2-80W GU10 930 36D

Sơ đồ chùm tia

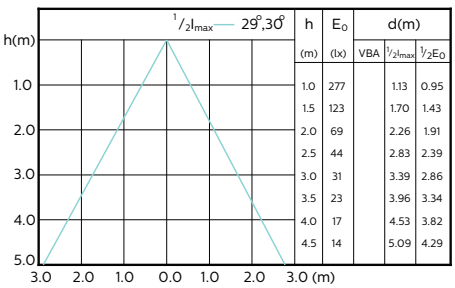

h (m)	E_0 (lx)	d(m) VBA	d(m) $^1/_2I_{max}$	d(m) $^1/_2E_0$
1.0	277		1.13	0.95
1.5	123		1.70	1.43
2.0	69		2.26	1.91
2.5	44		2.83	2.39
3.0	31		3.39	2.86
3.5	23		3.96	3.34
4.0	17		4.53	3.82
4.5	14		5.09	4.29

Beam diagram - MAS LED spot VLE D 3.7-35W GU10 940 60D

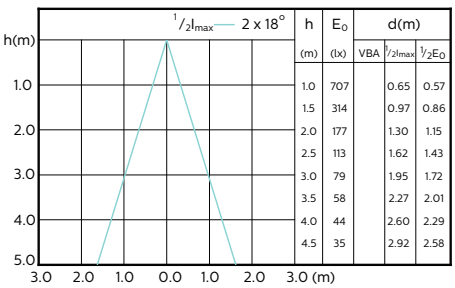

h (m)	E_0 (lx)	d(m) VBA	d(m) $^1/_2I_{max}$	d(m) $^1/_2E_0$
1.0	707		0.65	0.57
1.5	314		0.97	0.86
2.0	177		1.30	1.15
2.5	113		1.62	1.43
3.0	79		1.95	1.72
3.5	58		2.27	2.01
4.0	44		2.60	2.29
4.5	35		2.92	2.58

Beam diagram - Master LED 4.9-50W GU10 930 36D Dim

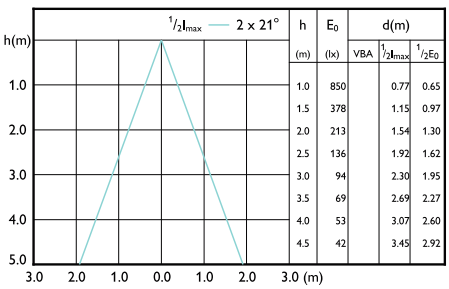

h (m)	E_0 (lx)	d(m) VBA	d(m) $^1/_2I_{max}$	d(m) $^1/_2E_0$
1.0	850		0.77	0.65
1.5	378		1.15	0.97
2.0	213		1.54	1.30
2.5	136		1.92	1.62
3.0	94		2.30	1.95
3.5	69		2.69	2.27
4.0	53		3.07	2.60
4.5	42		3.45	2.92

Beam diagram - MAS LED spot VLE D 6.2-80W GU10 930 36D

Đèn LED chiếu điểm MASTER VALUE MV

Sơ đồ chùm tia

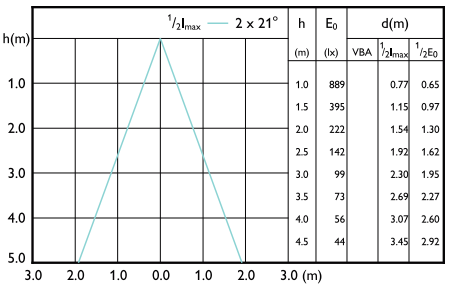

h	E_0	d(m)		
(m)	(lx)	VBA	$^1/_2I_{max}$	$^1/_2E_0$
1.0	889		0.77	0.65
1.5	395		1.15	0.97
2.0	222		1.54	1.30
2.5	142		1.92	1.62
3.0	99		2.30	1.95
3.5	73		2.69	2.27
4.0	56		3.07	2.60
4.5	44		3.45	2.92

Beam diagram - MAS LED spot VLE D 6.2-80W GU10 940 36D

© 2025 Signify Holding Mọi quyền được bảo lưu. Signify không đưa ra bất kỳ tuyên bố hay bảo đảm nào về tính chính xác hay đầy đủ của thông tin nêu trong này và sẽ không chịu trách nhiệm pháp lý đối với bất kỳ hành động nào dựa vào những thông tin đó. Thông tin được trình bày trong tài liệu này không phải là sự chào mời bán hàng và không cấu thành một phần của bất kỳ báo giá hay hợp đồng nào, trừ khi được Signify đồng ý. Tất cả các thương hiệu đều thuộc sở hữu của Signify Holding hoặc các chủ sở hữu tương ứng.