Classic LED for dekorativ belysning

Classic filament LEDbulbs

De klassiske LED-pærene med glødetråd har et klassisk, tidløst design som kombinerer den kjente formen til glødelamper med fordelene ved den langvarige LED-teknologien. De gir lekkert, dekorativt varmhvitt lys samtidig som du sparer rundt 90 % av energikostnadene sammenlignet med tradisjonelle lyspærer.

Fordeler

- Sparer ca. 90 % energi
- Svært lang levetid som reduserer behovet for utskifting
- Enkel erstatning for klassiske tradisjonelle lyskilder

Funksjoner

- Klassisk design og form
- Laget for å kunne sees både når den er slått på og slått av
- Perfekt passform og høykvalitetsfinish
- Høy fargegjengivelse (CRI>80)
- Miljøvennlig uten hverken kvikksølv eller andre skadelige stoffer

Søknad

- Perfekt for dekorative installasjoner
- For bruk i hjemmet
- Perfekt for restauranter og hoteller

Classic filament LEDbulbs

Versions

LED classic E27 G120

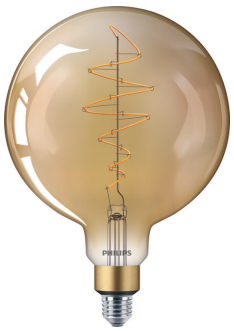

LEDbulb classic-giant 40W E27 G200 GOLD DIM

LEDclassic A95 E27 FR-POS2A

LEDclassic G120 E27 FR POS2

LEDbulb classic-giant 40W E27 T65 GOLD DIM

LEDclassic CM A60 E27 CL POS2

LEDbulb classic-giant 40W E27 A160 GOLD DIM

LED classic 60W E27 WW G120 FR ND SRT4-SPP

Classic filament LEDbulbs

Versions

LEDclassic giant 28W E27 A160 GOLD ND

Målskisse

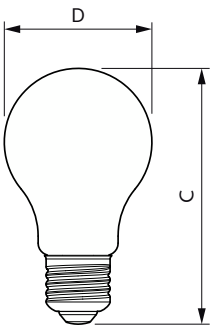

Product	D	C
LED classic CM 50W A60 E27 WW CL D SRT4	60 mm	106 mm

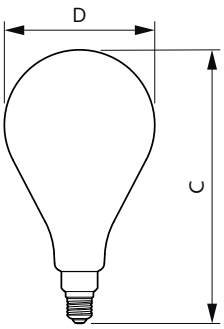

Product	D	C
LED classic-giant 28W E27 A160 GOLD ND	162 mm	293 mm
LED classic-giant 40W E27 A160 GOLD DIM	162 mm	293 mm

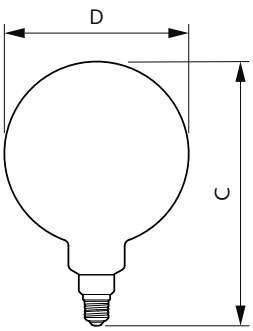

Product	D	C
LED classic-giant 40W E27 G200 GOLD DIM	202 mm	286 mm

Classic filament LEDbulbs

Målskisse

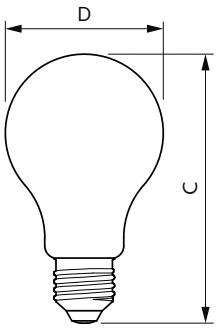

Product	D	C
LED classic 120W A67 E27 CW FR NDRF1SRT4	70 mm	121 mm
LED classic 120W A67 E27 WW FR NDRFSRT4	70 mm	121 mm
LED classic 150W A67 E27 CDL FR ND 1SRT4	70 mm	121 mm
LED classic 150W A67 E27 CW FR ND 1SRT4	70 mm	121 mm
LED classic 150W A67 E27 WW FR NDRFSRT4	70 mm	121 mm

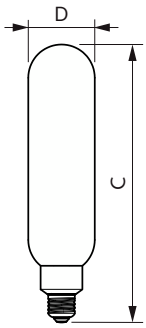

Product	D	C
LED classic-giant 40W E27 T65 GOLD DIM	66 mm	273 mm

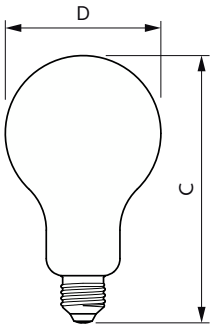

Product	D	C
LED classic 200W A95 E27 CW FR ND 1PF/4	95 mm	165 mm
LED classic 200W A95 E27 WW FR ND 1PF	95 mm	165 mm

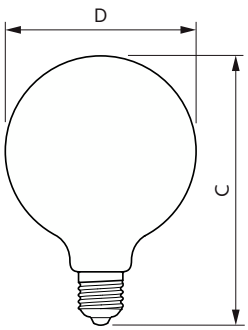

Product	D	C
LED classic, 100 W, E27, WW, G120, FR, ND, SRT4	125 mm	177 mm
LED classic, 60 W, E27, WW, G120, FR, ND, SRT4	125 mm	177 mm

Classic filament LEDbulbs

Målskisse

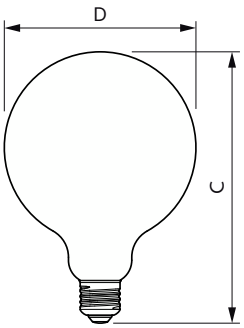

Product	D	C
LED cla 120W G120 E27 WW FR ND RFSRT4	124 mm	177 mm

Generell informasjon	
Sokkelbase	E27
Anslått levetid (timer)	15 000 time(r)
Brytersyklus	20 000
Nominell levetid	15 000 time(r)
Teknisk belysning	
Fargegjengivelsesindeks (CRI)	80
Nominell vedlikeholdsfaktor for lyskildelumen ved utgangen av nominell levetid (nom.)	70 %
Drift og elektronikk	
Inngangsfrekvens	50 til 60 Hz
Line Frequency	50 to 60 Hz
Starttid (nom.)	0,5 s
Godkjenning og bruksområde	
For omgivelsestemperaturer mellom	–20 til +45 °C

Teknisk belysning

Order Code	Full Product Name	Spredningsvinkel (nom.)	Korrelert fargetemperatur (nom.)	Fargekode	Lysytelse
929002371801	LED classic 120W A67 E27 WW FR NDRFSRT4	300 grad(er)	2700 K	827	2 000 lm
929002371901	LED classic 120W A67 E27 CW FR NDRF1SRT4	300 grad(er)	4000 K	840	2 000 lm
929002372601	LED classic 150W A67 E27 WW FR NDRFSRT4	300 grad(er)	2700 K	827	2 452 lm
929002372701	LED classic 150W A67 E27 CW FR ND 1SRT4	300 grad(er)	4000 K	840	2 452 lm
929002372801	LED classic 150W A67 E27 CDL FR ND 1SRT4	300 grad(er)	6500 K	865	2 452 lm
929002067801	LED classic, 100 W, E27, WW, G120, FR, ND, SRT4	-	2700 K	827	1 521 lm
929002983601	LED classic-giant 40W E27 G200 GOLD DIM	330 grad(er)	1800 K	818	470 lm
929002372901	LED classic 200W A95 E27 WW FR ND 1PF	300 grad(er)	2700 K	827	3 452 lm
929002373001	LED classic 200W A95 E27 CW FR ND 1PF/4	300 grad(er)	4000 K	840	3 452 lm
929002372101	LED cla 120W G120 E27 WW FR ND RFSRT4	300 grad(er)	2700 K	827	2 000 lm
929002983701	LED classic-giant 40W E27 T65 GOLD DIM	330 grad(er)	1800 K	818	470 lm
929002412801	LED classic CM 50W A60 E27 WW CL D SRT4	270 grad(er)	2700 K	827	650 lm
929002983501	LED classic-giant 40W E27 A160 GOLD DIM	330 grad(er)	1800 K	818	470 lm
929002025201	LED classic, 60 W, E27, WW, G120, FR, ND, SRT4	-	2700 K	827	806 lm
929002983801	LED classic-giant 28W E27 A160 GOLD ND	330 grad(er)	1800 K	818	300 lm

Drift og elektronikk

Classic filament LEDbulbs

Order Code	Full Product Name	Effektforbruk	Effekten som tilsvarer
929002371801	LED classic 120W A67 E27 WW FR NDRFSRT4	13 W	120 W
929002371901	LED classic 120W A67 E27 CW FR NDRF1SRT4	13 W	120 W
929002372601	LED classic 150W A67 E27 WW FR NDRFSRT4	17,5 W	150 W
929002372701	LED classic 150W A67 E27 CW FR ND 1SRT4	17,5 W	150 W
929002372801	LED classic 150W A67 E27 CDL FR ND 1SRT4	17,5 W	150 W
929002067801	LED classic, 100 W, E27, WW, G120, FR, ND, SRT4	10,5 W	100 W
929002983601	LED classic-giant 40W E27 G200 GOLD DIM	7 W	40 W
929002372901	LED classic 200W A95 E27 WW FR ND 1PF	23 W	200 W

Order Code	Full Product Name	Effektforbruk	Effekten som tilsvarer
929002373001	LED classic 200W A95 E27 CW FR ND 1PF/4	23 W	200 W
929002372101	LED cla 120W G120 E27 WW FR ND RFSRT4	13 W	120 W
929002983701	LED classic-giant 40W E27 T65 GOLD DIM	7 W	40 W
929002412801	LED classic CM 50W A60 E27 WW CL D SRT4	7,2 W	50 W
929002983501	LED classic-giant 40W E27 A160 GOLD DIM	7 W	40 W
929002025201	LED classic, 60 W, E27, WW, G120, FR, ND, SRT4	7 W	60 W
929002983801	LED classic-giant 28W E27 A160 GOLD ND	4,5 W	28 W

Temperatur

Order Code	Full Product Name	Maksimal temperatur for innfatningen (nom.)
929002371801	LED classic 120W A67 E27 WW FR NDRFSRT4	60 °C
929002371901	LED classic 120W A67 E27 CW FR NDRF1SRT4	60 °C
929002372601	LED classic 150W A67 E27 WW FR NDRFSRT4	60 °C
929002372701	LED classic 150W A67 E27 CW FR ND 1SRT4	60 °C
929002372801	LED classic 150W A67 E27 CDL FR ND 1SRT4	60 °C
929002067801	LED classic, 100 W, E27, WW, G120, FR, ND, SRT4	50 °C
929002983601	LED classic-giant 40W E27 G200 GOLD DIM	45 °C
929002372901	LED classic 200W A95 E27 WW FR ND 1PF	55 °C

Order Code	Full Product Name	Maksimal temperatur for innfatningen (nom.)
929002373001	LED classic 200W A95 E27 CW FR ND 1PF/4	55 °C
929002372101	LED cla 120W G120 E27 WW FR ND RFSRT4	55 °C
929002983701	LED classic-giant 40W E27 T65 GOLD DIM	45 °C
929002412801	LED classic CM 50W A60 E27 WW CL D SRT4	55 °C
929002983501	LED classic-giant 40W E27 A160 GOLD DIM	45 °C
929002025201	LED classic, 60 W, E27, WW, G120, FR, ND, SRT4	45 °C
929002983801	LED classic-giant 28W E27 A160 GOLD ND	45 °C

Kontroller og dimming

Order Code	Full Product Name	Kan dimmes
929002371801	LED classic 120W A67 E27 WW FR NDRFSRT4	Nei
929002371901	LED classic 120W A67 E27 CW FR NDRF1SRT4	Nei
929002372601	LED classic 150W A67 E27 WW FR NDRFSRT4	Nei
929002372701	LED classic 150W A67 E27 CW FR ND 1SRT4	Nei
929002372801	LED classic 150W A67 E27 CDL FR ND 1SRT4	Nei
929002067801	LED classic, 100 W, E27, WW, G120, FR, ND, SRT4	Nei
929002983601	LED classic-giant 40W E27 G200 GOLD DIM	Kun med bestemte dimmere
929002372901	LED classic 200W A95 E27 WW FR ND 1PF	Nei
929002373001	LED classic 200W A95 E27 CW FR ND 1PF/4	Nei

Order Code	Full Product Name	Kan dimmes
929002372101	LED cla 120W G120 E27 WW FR ND RFSRT4	Nei
929002983701	LED classic-giant 40W E27 T65 GOLD DIM	Kun med bestemte dimmere
929002412801	LED classic CM 50W A60 E27 WW CL D SRT4	Kun med bestemte dimmere
929002983501	LED classic-giant 40W E27 A160 GOLD DIM	Kun med bestemte dimmere
929002025201	LED classic, 60 W, E27, WW, G120, FR, ND, SRT4	Nei
929002983801	LED classic-giant 28W E27 A160 GOLD ND	Nei

Mekanikk og innfatning

Classic filament LEDbulbs

Order Code	Full Product Name	Lyspæreoverflate	Lyspæreform
929002371801	LED classic 120W A67 E27 WW FR NDRFSRT4	Matt	A67
929002371901	LED classic 120W A67 E27 CW FR NDRF1SRT4	Matt	A67
929002372601	LED classic 150W A67 E27 WW FR NDRFSRT4	Matt	A67
929002372701	LED classic 150W A67 E27 CW FR ND 1SRT4	Matt	A67
929002372801	LED classic 150W A67 E27 CDL FR ND 1SRT4	Matt	A67
929002067801	LED classic, 100 W, E27, WW, G120, FR, ND, SRT4	Matt	G120
929002983601	LED classic-giant 40W E27 G200 GOLD DIM	Ravfarget	G200
929002372901	LED classic 200W A95 E27 WW FR ND 1PF	Matt	A95

Order Code	Full Product Name	Lyspæreoverflate	Lyspæreform
929002373001	LED classic 200W A95 E27 CW FR ND 1PF/4	Matt	A95
929002372101	LED cla 120W G120 E27 WW FR ND RFSRT4	Matt	G120
929002983701	LED classic-giant 40W E27 T65 GOLD DIM	Ravfarget	T65
929002412801	LED classic CM 50W A60 E27 WW CL D SRT4	Speilkrone	A60
929002983501	LED classic-giant 40W E27 A160 GOLD DIM	Ravfarget	A160
929002025201	LED classic, 60 W, E27, WW, G120, FR, ND, SRT4	Matt	G120
929002983801	LED classic-giant 28W E27 A160 GOLD ND	Ravfarget	A160

Godkjenning og bruksområde

Order Code	Full Product Name	Energiforbruk kWh/ 1000 t
929002371801	LED classic 120W A67 E27 WW FR NDRFSRT4	13 kWh
929002371901	LED classic 120W A67 E27 CW FR NDRF1SRT4	13 kWh
929002372601	LED classic 150W A67 E27 WW FR NDRFSRT4	18 kWh
929002372701	LED classic 150W A67 E27 CW FR ND 1SRT4	18 kWh
929002372801	LED classic 150W A67 E27 CDL FR ND 1SRT4	18 kWh
929002067801	LED classic, 100 W, E27, WW, G120, FR, ND, SRT4	11 kWh
929002983601	LED classic-giant 40W E27 G200 GOLD DIM	7 kWh
929002372901	LED classic 200W A95 E27 WW FR ND 1PF	23 kWh
929002373001	LED classic 200W A95 E27 CW FR ND 1PF/4	23 kWh
929002372101	LED cla 120W G120 E27 WW FR ND RFSRT4	13 kWh
929002983701	LED classic-giant 40W E27 T65 GOLD DIM	7 kWh
929002412801	LED classic CM 50W A60 E27 WW CL D SRT4	8 kWh
929002983501	LED classic-giant 40W E27 A160 GOLD DIM	7 kWh
929002025201	LED classic, 60 W, E27, WW, G120, FR, ND, SRT4	7 kWh
929002983801	LED classic-giant 28W E27 A160 GOLD ND	5 kWh

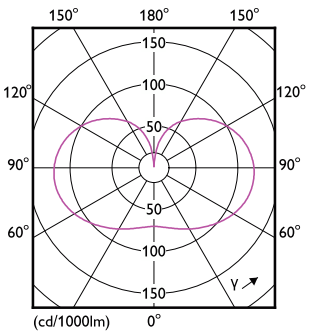

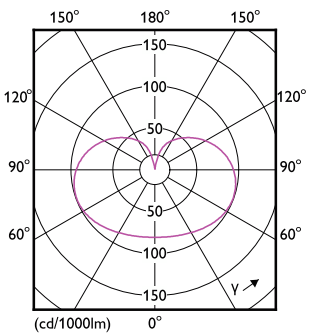

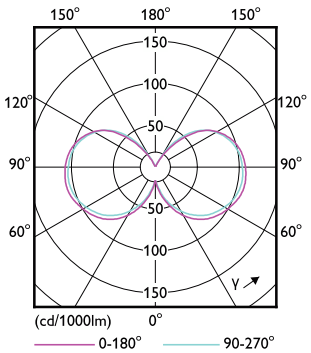
150°
180°
150°
150
100
50
120°
120°
90°
90°
50
60°
60°
100
150
γ
(cd/1000lm)
0°
0-180°
90-270°

Classic filament LEDbulbs

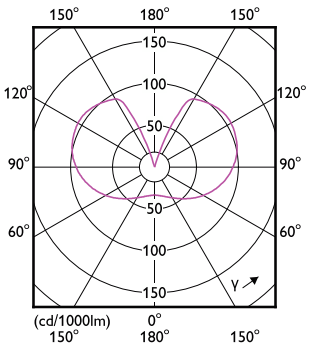

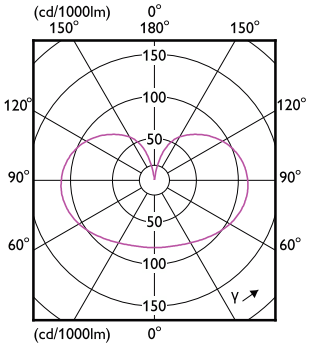

Classic filament LEDbulbs

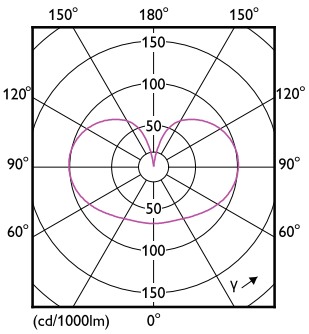

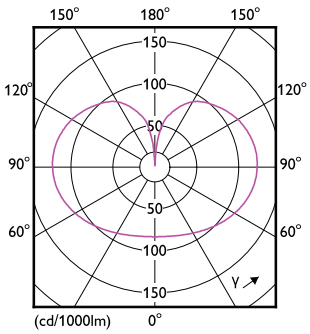

© 2026 Signify Holding Med enerett. Signify gir ingen garantier om at informasjonen i dokumentet er nøyaktig eller fullstendig, og skal ikke holdes ansvarlig for noen handling som foretas på bakgrunn av dette. Informasjonen i dette dokumentet er ikke ment som et forretningstilbud, og utgjør ikke en del av et tilbud eller en kontrakt, med mindre noe annet er avtalt med Signify. Alle varemerker eies av Signify Holding eller deres respektive eiere.