PHILIPS

Lighting



LuxSpace square, recessed – yüksek verim, görsel konfor ve şık tasarım

LuxSpace square, recessed

Müşteriler kendi kaynaklarını optimize etmek istiyor, bu da yalnızca işletme maliyetlerini değil (enerji vb.) aynı zamanda insan kaynaklarını da kapsıyor. Bu nedenle enerji tasarrufu bir öncelik, ancak bunların çalışanların verimi üzerinde olumsuz bir etkiye yol açmaması gerekiyor, çalışanlar daha üretken olmak için hoş bir ortama ihtiyaç duyuyor ve müşteriler alış veriş deneyiminden keyif almak istiyor. LuxSpace, aydınlatma performansını (renk geriverimi ve renk eş yayılımı) etkilemeden mükemmel verim, ışık konforu ve tasarım kombinasyonu sunuyor. Uygulama fark etmeksizin istenen ortamı oluşturmak için çeşitli seçenekler sunuyor.

Faydaları

- Sınıfının en iyisi verimlilik
- Yumuşak, doğal bir ışık yaratır, görsel konfor sağlar
- İnce, dar çerçeve sayesinde tavan ile mükemmel entegrasyon; alçı tavan için çerçevesiz versiyon idealdir

Özellikler

- Dört optik sistem seçeneği: Tam parlak, kaplamalı, mat ve beyaz
- Çerçeve renkleri: Yüksek parlak metalize, beyaz (RAL9010), gri, siyah (RAL9004) standart olarak (istek üzerine başka herhangi bir RAL rengi mümkündür)
- Çerçevesiz versiyonu mevcuttur
- DC beslemeli harici acil durum aydınlatmasına uyumludur
- Birden çok ek seçenek: acil durum aydınlatması (tek pil 3 saat), dahili kablolama

LuxSpace square, recessed

Uygulama

- Ofisler
- Perakende sektörü
- Hastaneler
- Oteller
- Havaalanları

Versions



IPPR DN570Bi 0051

Boyutlu çizim

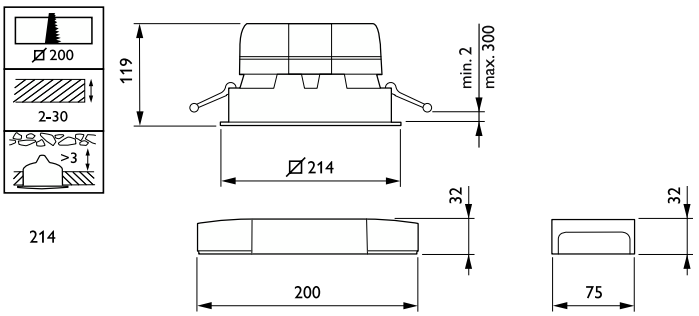

Polar Wide Diagrams

Polar Normal (separate) - DN572BI - 910505100949

LuxSpace square, recessed

© 2023 Signify Holding Tüm hakları saklıdır. Signify, bu belgede bulunan bilgilerin doğruluğuna veya tamlığına ilişkin herhangi bir beyan veya garanti sunmaz ve bunlara dayalı gerçekleştirilen hiçbir işlemden yükümlü olmayacaktır. Bu belgede sunulan bilgiler, aksi Signify tarafından kabul edilmedikçe, herhangi bir ticari teklif oluşturma amacı gütmemektedir ve herhangi bir fiyat teklifi veya sözleşmesinin parçasını teşkil etmez. Tüm ticari markalar Signify Holding'e veya ilgili sahiplerine aittir.

www.lighting.philips.com
2023, Ağustos 2 - Bilgi değişimi