PHILIPS

Lighting



ClearFlood – LED-oplossing voor sport- en terreinverlichting

ClearFlood BVP650

ClearFlood is een serie schijnwerpers die je in staat stelt om exact de lumenclassificering te kiezen die je nodig hebt voor jouw specifieke toepassing. Deze zeer concurrerende oplossing, die ontworpen is rondom ultramoderne LED's en optieken met een uiterst hoog rendement, biedt een lux-per-euro-verhouding die toonaangevend is voor de branche en significante energiebesparingen oplevert. De keuze uit verschillende optieken in het ClearFlood-assortiment maakt nieuwe toepassingsmogelijkheden voor LED's mogelijk. ClearFlood BVP650 is ook eenvoudig te installeren en te onderhouden.

Voordelen

- Ontworpen voor één op één renovatievervanging, perfect voor vervanging van conventionele verlichting met behoud van dezelfde elektrische installatie en masten.
- Uiterst concurrerende oplossing die een uitstekende lux/euro-ratio heeft en zeer energiezuinig is.
- Geschikt voor een groot scala aan verlichtingsbehoeften, van omgevings- en sportverlichting tot wegen en straten dankzij diverse optieken die in deze productserie worden gebruikt.
- Meerdere bedieningsopties waarborgen een hogere efficiëntie met slimme verlichting.
- Voorzien van Servicetag, een uniek systeem op basis van QR-codes waarmee elke afzonderlijke armatuur kan worden geïdentificeerd en dat informatie biedt over onderhoud, installatie en reserveonderdelen.

Wijziging van gegevens voorbehouden

ClearFlood BVP650

Kenmerken

- Grote variëteit in lumenopbrengsten in één ontwerp tot 37.000 lm (systeem)
- Gemakkelijk te vervangen VSA en printplaat, geen gereedschap nodig.
- Geschikt voor CLO, DALI en Philips CityTouch Ready stuur- en regelsystemen
- Grote LED en optische efficiency tot 145 lm/W
- 100% Philips onderdelen
- IP66- en IK09-bescherming
- Lange levensduur van 100.000 uur (L80B10 bij Ta 25 °C)
- Ingebouwde driver klasse I en II
- Overspanningsbeveiliging: 6 kV
- Brede keuze uit optieken, passend bij alle toepassingen - Sport- en veldverlichting - Asymmetrische, straatverlichtings- en symmetrische bundels met of zonder louvre (optioneel). Nieuwe asymmetrische optiek voor sportverlichting (tennis...)

Toepassing

- Havens, luchthavens, parkeerplaatsen, logistieke centra, industrieterreinen
- Recreatieve sportvelden buiten, zoals tennisbanen etc.
- Binnensportaccomodaties en zwembaden voor divers gebruik

Maatschets

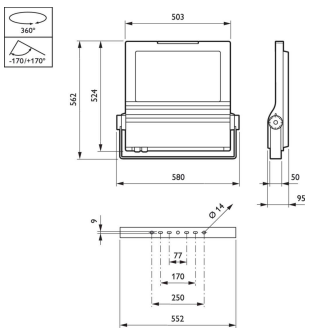

Productgegevens



ClearFlood-BVP650-DP.tif

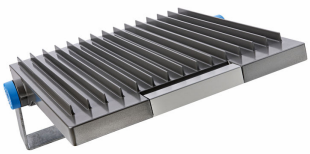

OPDP_BVP650i_0001-Detail photo

Productgegevens



OPDP_BVP650i_0003-Detail photo



OPDP_BVP650i_0005-Detail photo



OPDP_BVP650i_0011-Detail photo

ClearFlood BVP650

Algemene informatie	
Driver/VSA inbegrepen	Ja
Lichtbron vervangbaar	Ja
Aantal VSA's	2 units
Code productfamilie	BVP650

Gegevens lichttechniek	
Kleur lichtbron	740 neutraalwit
Gecorreleerde kleurtemperatuur (nom)	4000 K
Type lichtkap	Vlak glas
Kleurweergave-index (CRI)	70
Standaard kantelhoek opschuifmontage	0°
Standaard kantelhoek opzetmontage	0°
Lichtvervuiling naar boven (ULR)	0

Eigenschappen behuizing en afmetingen	
Kleur behuizing	Aluminium

Keurmerken en classificaties	
CE-markering	Ja
Brandbaarheidsmarkering	Voor montage op normaal brandbare oppervlakken
IK-classificatie	IK09
Beschermingsklasse	IP 66
Surge Protection (Common/ Differential)	Piekspanningsbeschermingsniveau tot 6 kV met differentiaal-modus en 8 kV met normale modus

Algemene informatie

Order Code	Full Product Name	VSA	Type lichtbron
8718699090319	BVP650 LED140-4S/740 PSU S ALU	EB	LED140
8718699090326	BVP650 LED160-4S/740 PSU S ALU	EB	LED160
8718699090333	BVP650 LED180-4S/740 PSU S ALU	EB	LED180
8718699090340	BVP650 LED200-4S/740 PSU S ALU	EB	LED200
8718699090357	BVP650 LED220-4S/740 PSU S ALU	EB	LED220
8718699090364	BVP650 LED240-4S/740 PSU S ALU	EB	LED240
8718699090371	BVP650 LED260-4S/740 PSU S ALU	EB	LED260
8718699090388	BVP650 LED280-4S/740 PSU S ALU	EB	LED280
8718699090395	BVP650 LED300-4S/740 PSU S ALU	EB	LED300
8718699090401	BVP650 LED320-4S/740 PSU S ALU	EB	LED320
8718699090418	BVP650 LED340-4S/740 PSU S ALU	EB	LED340
8718699098650	BVP650 LED360-4S/740 S ALU PSU	EB	LED360
8718699098667	BVP650 LED380-4S/740 S ALU PSU	EB	LED380
8718699098674	BVP650 LED400-4S/740 S ALU PSU	EB	LED400
8718699128883	BVP650 LED420-4S/740 S ALU PSU	-	LED420
8718699128890	BVP650 LED420-4S/740 OFA52 ALU PSU	-	LED420
8718699128906	BVP650 LED420-4S/740 DX50 ALU PSU	-	LED420
8718699128913	BVP650 LED420-4S/740 DX51 ALU PSU	-	LED420
8718699128920	BVP650 LED420-4S/740 DX10 ALU PSU	-	LED420
8718699128951	BVP650 LED440-4S/740 S ALU PSU	-	LED440
8718699128968	BVP650 LED440-4S/740 OFA52 ALU PSU	-	LED440
8718699128975	BVP650 LED440-4S/740 DX50 ALU PSU	-	LED440
8718699128982	BVP650 LED440-4S/740 DX51 ALU PSU	-	LED440
8718699128999	BVP650 LED440-4S/740 DX10 ALU PSU	-	LED440
8718699129002	BVP650 LED440-4S/740 DW10 ALU PSU	-	LED440
8718699451103	BVP650 LED360-4S/740 DX60 ALU PSU	-	LED360
8718699451110	BVP650 LED380-4S/740 DX60 ALU PSU	-	LED380
8718699451127	BVP650 LED400-4S/740 DX60 ALU PSU	-	LED400
8718699451134	BVP650 LED420-4S/740 DX60 ALU PSU	-	LED420
8718699451141	BVP650 LED440-4S/740 DX60 ALU PSU	-	LED440
8719514205710	BVP650 T35 1xLED380-4S/740 OFA52 D9	-	LED380

Gegevens lichttechniek

Order Code	Full Product Name	Bundelspreiding armatuur	Lichtstroom	Aantal lichtbronnen	Optiektype buiten	Order Code	Full Product Name	Bundelspreiding armatuur	Lichtstroom	Aantal lichtbronnen	Optiektype buiten
8718699090319	BVP650 LED140-4S/740 PSU S ALU	140° x 70°	12.500 lm	82	Symmetrisch	8718699090357	BVP650 LED220-4S/740 PSU S ALU	108° x 113°	19.500 lm	82	Symmetrisch
8718699090326	BVP650 LED160-4S/740 PSU S ALU	140° x 70°	14.000 lm	82	Symmetrisch	8718699090364	BVP650 LED240-4S/740 PSU S ALU	108° x 113°	21.000 lm	120	Symmetrisch
8718699090333	BVP650 LED180-4S/740 PSU S ALU	130° x 97°	16.000 lm	82	Symmetrisch	8718699090371	BVP650 LED260-4S/740 PSU S ALU	86° x 188°	23.000 lm	120	Symmetrisch
8718699090340	BVP650 LED200-4S/740 PSU S ALU	130° x 97°	17.500 lm	82	Symmetrisch	8718699090388	BVP650 LED280-4S/740 PSU S ALU	86° x 188°	24.000 lm	120	Symmetrisch

ClearFlood BVP650

Order Code	Full Product Name	Bundelspreiding armatuur	Lichtstroom	Aantal lichtbronnen	Optiektype buiten
8718699090395	BVP650 LED300-4S/740 PSU S ALU	88° x 187°	26.000 lm	120	Symmetrisch
8718699090401	BVP650 LED320-4S/740 PSU S ALU	88° x 187°	28.000 lm	120	Symmetrisch
8718699090418	BVP650 LED340-4S/740 PSU S ALU	72° x 22°	29.000 lm	120	Symmetrisch
8718699098650	BVP650 LED360-4S/740 S ALU PSU	83° x 130°	31.000 lm	120	Symmetrisch
8718699098667	BVP650 LED380-4S/740 S ALU PSU	83° x 130°	33.000 lm	120	Symmetrisch
8718699098674	BVP650 LED400-4S/740 S ALU PSU	83° x 130°	34.000 lm	120	Symmetrisch
8718699128883	BVP650 LED420-4S/740 S ALU PSU	70° x 21°	36.000 lm	-	Symmetrisch
8718699128890	BVP650 LED420-4S/740 OFA52 ALU PSU	39° - 11° x 98°	35.000 lm	-	Optiflux asymmetrische ashoek 52°
8718699128906	BVP650 LED420-4S/740 DX50 ALU PSU	17° - 5° x 132°	34.000 lm	-	Lichtverdeling extra breed 50
8718699128913	BVP650 LED420-4S/740 DX51 ALU PSU	14° - 5° x 132°	21.000 lm	-	Lichtverdeling extra breed 51
8718699128920	BVP650 LED420-4S/740 DX10 ALU PSU	20° - 4° x 150°	34.000 lm	-	Lichtverdeling extra breed 10
8718699128951	BVP650 LED440-4S/740 S ALU PSU	70° x 21°	38.000 lm	-	Symmetrisch
8718699128968	BVP650 LED440-4S/740 OFA52 ALU PSU	39° - 11° x 98°	37.000 lm	-	Optiflux asymmetrische ashoek 52°
8718699128975	BVP650 LED440-4S/740 DX50 ALU PSU	17° - 5° x 132°	36.000 lm	-	Lichtverdeling extra breed 50
8718699128982	BVP650 LED440-4S/740 DX51 ALU PSU	14° - 5° x 132°	22.000 lm	-	Lichtverdeling extra breed 51
8718699128999	BVP650 LED440-4S/740 DX10 ALU PSU	20° - 4° x 150°	36.000 lm	-	Lichtverdeling extra breed 10
8718699129002	BVP650 LED440-4S/740 DW10 ALU PSU	52° - 7° x 151°	37.000 lm	-	Lichtverdeling breed 10
8718699451103	BVP650 LED360-4S/740 DX60 ALU PSU	8° - 26° x 82°	32.000 lm	-	Lichtverdeling extra breed 60
8718699451110	BVP650 LED380-4S/740 DX60 ALU PSU	8° - 26° x 82°	34.000 lm	-	Lichtverdeling extra breed 60
8718699451127	BVP650 LED400-4S/740 DX60 ALU PSU	8° - 26° x 82°	35.000 lm	-	Lichtverdeling extra breed 60
8718699451134	BVP650 LED420-4S/740 DX60 ALU PSU	8° - 26° x 82°	37.000 lm	-	Lichtverdeling extra breed 60
8718699451141	BVP650 LED440-4S/740 DX60 ALU PSU	8° - 26° x 82°	39.000 lm	-	Lichtverdeling extra breed 60
8719514205710	BVP650 T35 1xLED380-4S/740 OFA52 D9	72° x 22°	32.000 lm	-	Optiflux asymmetrische ashoek 52°

Bedrijfs- en elektrische gegevens

Order Code	Full Product Name	Energieverbruik
8718699090319	BVP650 LED140-4S/740 PSU S ALU	82 W
8718699090326	BVP650 LED160-4S/740 PSU S ALU	95 W
8718699090333	BVP650 LED180-4S/740 PSU S ALU	108 W
8718699090340	BVP650 LED200-4S/740 PSU S ALU	122 W
8718699090357	BVP650 LED220-4S/740 PSU S ALU	134 W
8718699090364	BVP650 LED240-4S/740 PSU S ALU	140 W

ClearFlood BVP650

Order Code	Full Product Name	Energieverbruik
8718699090371	BVP650 LED260-4S/740 PSU S ALU	152 W
8718699090388	BVP650 LED280-4S/740 PSU S ALU	166 W
8718699090395	BVP650 LED300-4S/740 PSU S ALU	178 W
8718699090401	BVP650 LED320-4S/740 PSU S ALU	192 W
8718699090418	BVP650 LED340-4S/740 PSU S ALU	205 W
8718699098650	BVP650 LED360-4S/740 S ALU PSU	220 W
8718699098667	BVP650 LED380-4S/740 S ALU PSU	235 W
8718699098674	BVP650 LED400-4S/740 S ALU PSU	250 W
8718699128883	BVP650 LED420-4S/740 S ALU PSU	265 W
8718699128890	BVP650 LED420-4S/740 OFA52 ALU PSU	265 W
8718699128906	BVP650 LED420-4S/740 DX50 ALU PSU	265 W
8718699128913	BVP650 LED420-4S/740 DX51 ALU PSU	265 W
8718699128920	BVP650 LED420-4S/740 DX10 ALU PSU	265 W

Order Code	Full Product Name	Energieverbruik
8718699128951	BVP650 LED440-4S/740 S ALU PSU	280 W
8718699128968	BVP650 LED440-4S/740 OFA52 ALU PSU	280 W
8718699128975	BVP650 LED440-4S/740 DX50 ALU PSU	280 W
8718699128982	BVP650 LED440-4S/740 DX51 ALU PSU	280 W
8718699128999	BVP650 LED440-4S/740 DX10 ALU PSU	280 W
8718699129002	BVP650 LED440-4S/740 DW10 ALU PSU	280 W
8718699451103	BVP650 LED360-4S/740 DX60 ALU PSU	220 W
8718699451110	BVP650 LED380-4S/740 DX60 ALU PSU	235 W
8718699451127	BVP650 LED400-4S/740 DX60 ALU PSU	250 W
8718699451134	BVP650 LED420-4S/740 DX60 ALU PSU	265 W
8718699451141	BVP650 LED440-4S/740 DX60 ALU PSU	280 W
8719514205710	BVP650 T35 1xLED380-4S/740 OFA52 D9	235 W

Dimbaarheid en regelsystemen

Order Code	Full Product Name	Dimbaar
8718699090319	BVP650 LED140-4S/740 PSU S ALU	Nee
8718699090326	BVP650 LED160-4S/740 PSU S ALU	Nee
8718699090333	BVP650 LED180-4S/740 PSU S ALU	Nee
8718699090340	BVP650 LED200-4S/740 PSU S ALU	Nee
8718699090357	BVP650 LED220-4S/740 PSU S ALU	Nee
8718699090364	BVP650 LED240-4S/740 PSU S ALU	Nee
8718699090371	BVP650 LED260-4S/740 PSU S ALU	Nee
8718699090388	BVP650 LED280-4S/740 PSU S ALU	Nee
8718699090395	BVP650 LED300-4S/740 PSU S ALU	Nee
8718699090401	BVP650 LED320-4S/740 PSU S ALU	Nee
8718699090418	BVP650 LED340-4S/740 PSU S ALU	Nee
8718699098650	BVP650 LED360-4S/740 S ALU PSU	Nee
8718699098667	BVP650 LED380-4S/740 S ALU PSU	Nee
8718699098674	BVP650 LED400-4S/740 S ALU PSU	Nee
8718699128883	BVP650 LED420-4S/740 S ALU PSU	Nee
8718699128890	BVP650 LED420-4S/740 OFA52 ALU PSU	Nee

Order Code	Full Product Name	Dimbaar
8718699128906	BVP650 LED420-4S/740 DX50 ALU PSU	Nee
8718699128913	BVP650 LED420-4S/740 DX51 ALU PSU	Nee
8718699128920	BVP650 LED420-4S/740 DX10 ALU PSU	Nee
8718699128951	BVP650 LED440-4S/740 S ALU PSU	Nee
8718699128968	BVP650 LED440-4S/740 OFA52 ALU PSU	Nee
8718699128975	BVP650 LED440-4S/740 DX50 ALU PSU	Nee
8718699128982	BVP650 LED440-4S/740 DX51 ALU PSU	Nee
8718699128999	BVP650 LED440-4S/740 DX10 ALU PSU	Nee
8718699129002	BVP650 LED440-4S/740 DW10 ALU PSU	Nee
8718699451103	BVP650 LED360-4S/740 DX60 ALU PSU	Nee
8718699451110	BVP650 LED380-4S/740 DX60 ALU PSU	Nee
8718699451127	BVP650 LED400-4S/740 DX60 ALU PSU	Nee
8718699451134	BVP650 LED420-4S/740 DX60 ALU PSU	Nee
8718699451141	BVP650 LED440-4S/740 DX60 ALU PSU	Nee
8719514205710	BVP650 T35 1xLED380-4S/740 OFA52 D9	Ja

Keurmerken en classificaties

Order Code	Full Product Name	Gloeidraadtest
8718699090319	BVP650 LED140-4S/740 PSU S ALU	Temperatuur 650 °C, duur 30 s
8718699090326	BVP650 LED160-4S/740 PSU S ALU	Temperatuur 650 °C, duur 30 s
8718699090333	BVP650 LED180-4S/740 PSU S ALU	Temperatuur 650 °C, duur 30 s
8718699090340	BVP650 LED200-4S/740 PSU S ALU	Temperatuur 650 °C, duur 30 s
8718699090357	BVP650 LED220-4S/740 PSU S ALU	Temperatuur 650 °C, duur 30 s
8718699090364	BVP650 LED240-4S/740 PSU S ALU	Temperatuur 650 °C, duur 30 s
8718699090371	BVP650 LED260-4S/740 PSU S ALU	Temperatuur 650 °C, duur 30 s

Order Code	Full Product Name	Gloeidraadtest
8718699090388	BVP650 LED280-4S/740 PSU S ALU	Temperatuur 650 °C, duur 30 s
8718699090395	BVP650 LED300-4S/740 PSU S ALU	Temperatuur 650 °C, duur 30 s
8718699090401	BVP650 LED320-4S/740 PSU S ALU	Temperatuur 650 °C, duur 30 s
8718699090418	BVP650 LED340-4S/740 PSU S ALU	Temperatuur 650 °C, duur 30 s
8718699098650	BVP650 LED360-4S/740 S ALU PSU	Temperatuur 650 °C, duur 30 s
8718699098667	BVP650 LED380-4S/740 S ALU PSU	Temperatuur 650 °C, duur 30 s
8718699098674	BVP650 LED400-4S/740 S ALU PSU	Temperatuur 650 °C, duur 30 s

ClearFlood BVP650

Order Code	Full Product Name	Gloeidraadtest
8718699128883	BVP650 LED420-4S/740 S ALU PSU	-
8718699128890	BVP650 LED420-4S/740 OFA52 ALU PSU	-
8718699128906	BVP650 LED420-4S/740 DX50 ALU PSU	-
8718699128913	BVP650 LED420-4S/740 DX51 ALU PSU	-
8718699128920	BVP650 LED420-4S/740 DX10 ALU PSU	-
8718699128951	BVP650 LED440-4S/740 S ALU PSU	-
8718699128968	BVP650 LED440-4S/740 OFA52 ALU PSU	-
8718699128975	BVP650 LED440-4S/740 DX50 ALU PSU	-
8718699128982	BVP650 LED440-4S/740 DX51 ALU PSU	-

Order Code	Full Product Name	Gloeidraadtest
8718699128999	BVP650 LED440-4S/740 DX10 ALU PSU	-
8718699129002	BVP650 LED440-4S/740 DW10 ALU PSU	-
8718699451103	BVP650 LED360-4S/740 DX60 ALU PSU	-
8718699451110	BVP650 LED380-4S/740 DX60 ALU PSU	-
8718699451127	BVP650 LED400-4S/740 DX60 ALU PSU	-
8718699451134	BVP650 LED420-4S/740 DX60 ALU PSU	-
8718699451141	BVP650 LED440-4S/740 DX60 ALU PSU	-
8719514205710	BVP650 T35 1xLED380-4S/740 OFA52 D9	-

© 2023 Signify Holding Alle rechten voorbehouden. Signify doet geen uitspraken over en geeft geen garanties voor de nauwkeurigheid of volledigheid van de informatie in dit document en kan op geen enkele wijze aansprakelijk worden gesteld voor handelingen die op deze informatie worden gebaseerd. De informatie in dit document is niet bedoeld als offerte en maakt geen deel uit van enige aanbieding of overeenkomst, tenzij anderszins overeengekomen met Signify. Alle handelsmerken en logo's zijn het eigendom van Signify Holding of hun respectieve eigenaren.