Essential Smartbright Projector

Mounting Instructions / Instruksi Pemasangan / Hướng dẫn lắp đặt / تعليمات التركيب

IEC 60598 | CB | 220V-240V~ | 50Hz 60Hz | +45℃ -20℃ | IP20

Product Model / Model Produk / Mô hình sản phẩm / نموذج المنتج	Watt / Watt Watt / وات	CRI	Beam Angle / Sudut Balok / Góc chùm tia / زاوية الشعاع	CCT	Lumen Output / Keluaran Lumen/ Đầu ra Lumen / إخراج التجويف	Housing Color / Warna Perumahan/ Màu nhà ở / السكن لون	kg
ST033T G3 LED6/930 7W I WB WH	7W	90	36°	3000K	630lm	White	0.189
ST033T G3 LED7/940 7W I WB WH				4000K	700lm		
ST033T G3 LED6/930 7W I WB BK				3000K	595lm	Black	
ST033T G3 LED7/940 7W I WB BK				4000K	665lm		
ST033T G3 LED9/930 10W I MB WH	10W		24°	3000K	850lm	White	0.189
ST033T G3 LED10/940 10W I MB WH				4000K	950lm		
ST033T G3 LED9/930 10W I MB BK				3000K	850lm	Black	
ST033T G3 LED10/940 10W I MB BK				4000K	950lm		
ST033T G3 LED9/930 10W I WB WH			36°	3000K	850lm	White	
ST033T G3 LED10/940 10W I WB WH				4000K	950lm		
ST033T G3 LED9/930 10W I WB BK				3000K	850lm	Black	
ST033T G3 LED10/940 10W I WB BK				4000K	950lm		
ST033T G3 LED18/930 20W I MB WH	20W		24°	3000K	1800lm	White	0.270
ST033T G3 LED20/940 20W I MB WH				4000K	2000lm		
ST033T G3 LED17/930 20W I MB BK				3000K	1700lm	Black	
ST033T G3 LED18/940 20W I MB BK				4000K	1840lm		
ST033T G3 LED18/930 20W I WB WH			36°	3000K	1800lm	White	
ST033T G3 LED20/940 20W I WB WH				4000K	2000lm		
ST033T G3 LED17/930 20W I WB BK				3000K	1700lm	Black	
ST033T G3 LED18/940 20W I WB BK				4000K	1840lm		
ST033T G3 LED27/930 30W I MB WH	30W		24°	3000K	2700lm	White	0.364
ST033T G3 LED30/940 30W I MB WH				4000K	3000lm		
ST033T G3 LED26/930 30W I MB BK				3000K	2550lm	Black	
ST033T G3 LED29/940 30W I MB BK				4000K	2850lm		
ST033T G3 LED27/930 30W I WB WH			36°	3000K	2700lm	White	
ST033T G3 LED30/940 30W I WB WH				4000K	3000lm		
ST033T G3 LED26/930 30W I WB BK				3000K	2550lm	Black	
ST033T G3 LED29/940 30W I WB BK				4000K	2850lm		

*ST033T G3 LED6/930 7W I WB WH,930:3000K, 940:4000K, MB:24°, WB:36°, WH:White, BK:Black.

Product lilfespan refers to the lighting time when the luminous flux of 50% lamps in a batch of the same lamps reaches 70% of the initial luminous fux (L70B50).The estimated product lifespan is based on the indoor ambient temperature of 25°C, good air circulation and working at rated voltage.

Umur produk mengacu pada pencahayaan saat fluks Cahaya lampu 50% didalam di dalam kumpulan lampu yang sama mencapai 70% dari fluks cahaya awal (L70B50). Perkiraan masa pakai produk didasarkan pada suhu ruangan sekitar 25°C dalam ruangan, sirkulasi udara yang baik, dan bekerja pada standar tegangan.

Size of the light
Ukuran Lampu

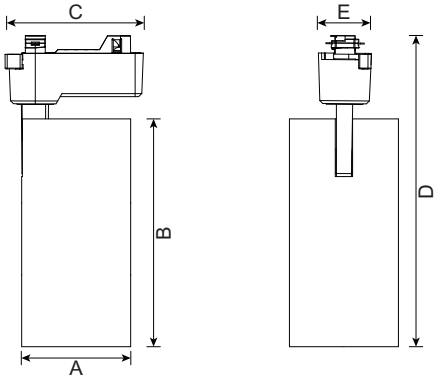

Unit:mm

Size/ Ukuran	7W	10W	20W	30W
A	49	49	65	76
B	118	118	138	158
C	96	96	96	96
D	175	175	194	216
E	37	37	37	37

1a

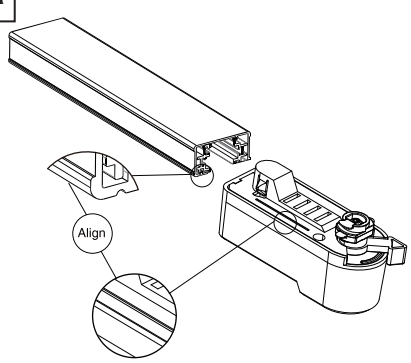

1b

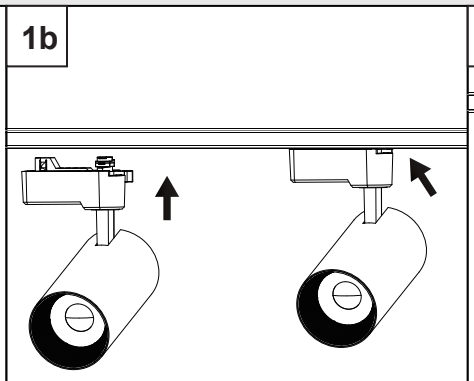

1c

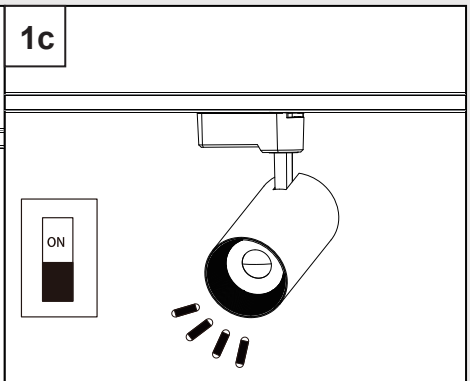

Signify Luminaires(Shanghai)Co.,Ltd
Address:2F,Building I,No.2555 Hechuan Road,Minhang District,Shang hai
Postalcode:200233,P.R.China

PHILIPS

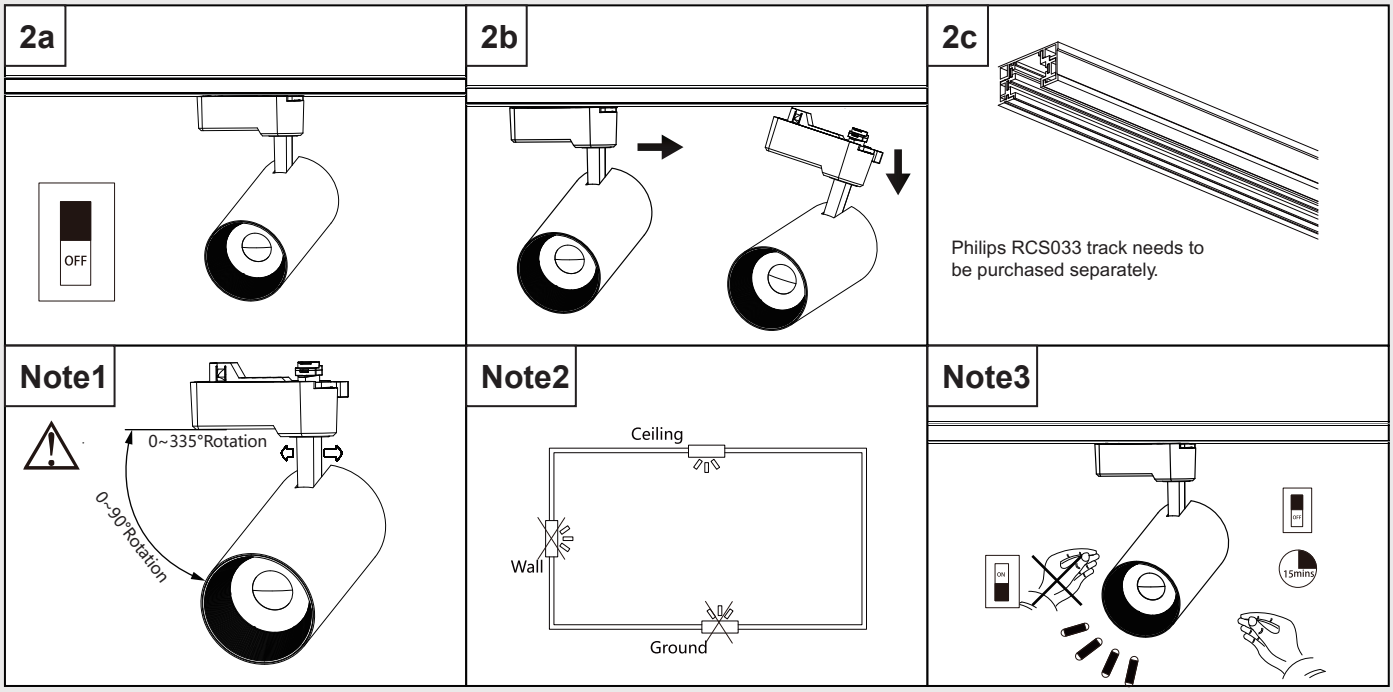

Watt (W)	Operating Current (A)(@220V)	Inrush Current (A)	Duration of Inrush Current T(@50% of Ipeak)(μs)	Maximum Number of Lamps Connected (PCS) of 16A type B MCB (pcs)	Maximum Number of Lamps Connected (PCS) of 16A type C MCB (pcs)
7	0.054	11.4	88	136	229
10	0.08	8.4	56	312	352
20	0.155	11.5	100	114	176
30	0.14	15.4	128	85	117

The leakage current (contact current or protective conductor current) of the circuit depends greatly on the conductor, such as the length of the conductor specification. In the field,the connection of the power cord to the lamp, and the arrangement of the power cord of the lamp also have an effect. In some cases it is also referred to as the ground drain current.
Arus bocor (arus kontak atau arus konduktor pelindung) dari rangkaian sangat bergantung pada konduktor seperti panjang spesifikasi konduktor. Di lapangan, koneksi kabel listrik ke lampu dan pengaturan kekuatan lampu juga berpengaruh. Dalam beberapa kasus ini juga disebut sebagai arus pembuangan tanah.

EN

1. Luminaires shall be installed by qualified electricians and wiring shall comply with IEC-60364-7-714 Standard.
2. Please be sure to cut off the power before operation.
3. Do not continue to use if the luminaire is damaged.
4. Luminaires should not be stored and used in corrosive environments or in environments containing hazardous substances such as sulfide, halides, phthalates, etc.
5. Luminaires should be installed outside the reach of human hands.
   Warning:The light source and parts of this lamp are not replaceable.When the light source and parts reach the end of their life, the whole lamp should be replaced.

AR

يجب أن يتم تركيب المصابيح بواسطة كهربائيين مؤهلين وأن تتوافق الأسلاك مع معيار IEC-60364-7-714.
يرجى التأكد من قطع التيار الكهربائي قبل البدء في التشغيل.
لا تواصل الاستخدام إذا كانت الإضاءة تالفة.
يجب عدم تخزين المصابيح واستخدامها في بيئات تآكلية أو في بيئات تحتوي على مواد خطرة مثل الكبريتيدات والهاليدات والفثالات، إلخ.
يجب تثبيت المصابيح خارج متناول الأيدي البشرية.
تحذير: مصدر الضوء وأجزاء هذه المصباح غير قابلة للاستبدال .عندما يصل مصدر الضوء والأجزاء إلى نهاية عمرها، يجب استبدال المصباح بالكامل.

EN

This marking indicates that this product should not be disposed with other household wastes throughout the EU. To prevent possible harm to the environment or human health from uncontrolled waste disposal, recycle it responsibly to promote the sustainable reuse of material resources. To return your used device, please use the return and collection systems or contact the retailer where the product was purchased. They can take this product for environmental safe recycling.

ID

Simbol di samping menunjukkan bahwa produk ini tidak boleh dibuang bersama dengan limbah rumah tangga lainnya di seluruh wilayah Uni Eropa. Untuk mencegah bahaya kerusakan lingkungan atau kesehatan manusia dari pembuangan limbah yang tidak terkendali, lakukan daur ulang secara bertanggungjawab dalam rangka terus mempromosikan penggunaan kembali bahan tak terpakai. Untuk mengembalikan produk bekas pakai, silakan gunakan sistem layanan pengumpulan dan pengembalian yang tersedia atau hubungi toko tempat anda membeli produk ini. Pihak toko bersedia mengambil produk bekas pakai untuk mendukung kegiatan daur-ulang yang aman.

VN

Dấu hiệu này thể hiện sản phẩm này không nên được xử lý chung với các chất thải gia đình khác trong khu vực liên minh Châu Âu. Để ngăn ngừa tác hại có thể có cho môi trường hoặc sức khỏe con người từ chất thải không kiểm soát được, hãy tái chế một cách có trách nhiệm để thúc đẩy việc tái sử dụng bền vững các nguồn tài nguyên.

TH

เครื่องหมายสัญลักษณ์ที่ระบุว่าสินค้าชนิดนี้ไม่สามารถทิ้งได้เหมือนขยะทั่วไปได้ เพื่อที่จะป้องกันการเกิดอันตรายต่อสภาพแวดล้อมและสุขภาพของมนุษย์จากปัจจัยที่ไม่สามารถควบคุมได้จากขยะมีพิษ การนำมารีไซเคิลอย่ามีความรับผิดชอบเพื่อที่จะช่วยส่งเสริมการนำมาใช้ใหม่ ในการคืนสินค้าที่ใช้แล้ว ให้ส่งกลับหรือ ติดต่อร้านค้าที่ลูกค้าซื้อมา ร้านค้าจะนำไปกำจัด หรือ นำไปรีไซเคิลอย่างถูกต้องเอง

AR

هذه العلامه تشير إلى أن هذا المنتج لا ينبغي التخلص منه مع النفايات المنزلية الأخرى في جميع أنحاء الاتحاد الأوروبي. لمنع أي ضرر ممكن بالبيئة أو بصحة الإنسان من التخلص غير المنضبط من النفايات،إعادة تدويره بشكل مسؤول لتشجيع إعادة استخدام موارد الخامات. لإعادة جهازك المستخدم، يرجى استخدام نظم الإعادة والتجميع أو الاتصال بمتاجر التجزئة حيث تم شراء المنتج. ويمكن أن يأخذ هذا المنتج لإعادة التدوير البيئي الآمن ".