GreenPerform Elite Highbay G2

LED Highbay/ LED高天棚灯

BY778X

Mounting instruction /安装说明 تعليمات التركيب

GB/T 7000.201 | GB 43472 | IEC 60598 | IP65 | ta 35℃

Type Desc 型号描述	Voltage (V) 电压	Frequency (Hz) 频率	Power (W) 功率	D(mm) 直径	H (mm) 高	Weight (Kg) 重量	CCT 色温	Optics 配光
BY778P LED100 SIA	200-240	50/60	51	350	138	3.2	CW（冷白光）/NW（正白光）	NB/WB
BY778P LED150 SIA	200-240	50/60	78	350	138	3.2	CW（冷白光）/NW（正白光）	NB/WB
BY778P LED200 SIA	200-240	50/60	105	350	138	3.2	CW（冷白光）/NW（正白光）	NB/WB
BY778P LED250 SIA	200-240	50/60	130	430	138	4.2	CW（冷白光）/NW（正白光）	NB/WB
BY778P LED300 SIA	200-240	50/60	155	430	138	4.2	CW（冷白光）/NW（正白光）	NB/WB
BY778P LED350 SIA	200-240	50/60	184	480	151	5.0	CW（冷白光）/NW（正白光）	NB/WB
BY778P LED400 SIA	200-240	50/60	210	480	151	5.0	CW（冷白光）/NW（正白光）	NB/WB

* This product contains a light source of energy efficiency class:B.

* يحتوي هذا المنتج على مصدر ضوء بفئة كفاءة الطاقة: ب

Dimensions in mm الأبعاد بالملم
产品尺寸

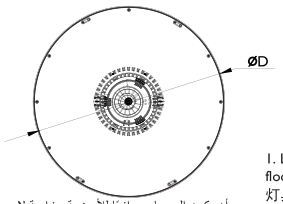



يجب أن يكون المصباح موازيًا للأرضية، بزاوية لا تتجاوز درجتين

للتواصل بين المصابيح، لا يُسمح بأن تكون المسافة بين المصباح والآخر أكثر من 10 أمتار

لا تلمس المستشعر عند تركيب المصابيح

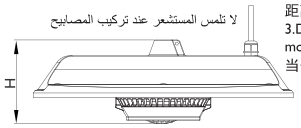

1. Luminaire should be parallel to the floor, should not exceed < 2 °.
灯具应与地板平行，不得超过<2。
2. For communication between luminaires, this would NOT allow a luminaire to luminaire distance to be greater than 10 meters.
对于灯具之间的通信，灯具之间的距离不允许超过10米。
3.Don't touch the sensor when you mount luminaires.
当安装灯具时不要触摸传感器。

Accessory ملحق
配件

Bracket
安装支架

911401637409
BY778Z Bracket

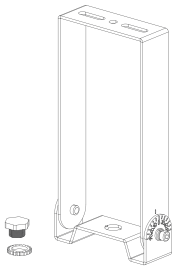

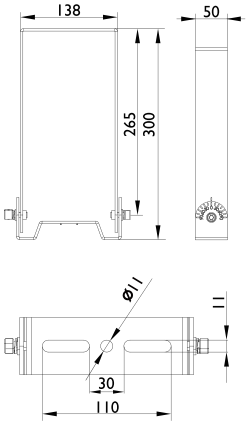

Unit:mm

Safety string سلسلة أمان
安全吊绳

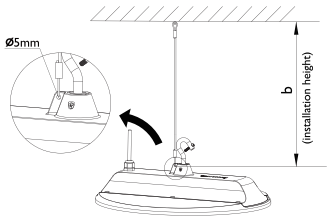

1. Safety cable can be mounted for this luminaire.
此灯具可安装安全绳
2. Safety cable and fixing screw are not provided by Signify, shall be arranged by a professional performing installation.
昕诺飞不提供安全吊绳和固定螺丝，安全吊绳需要专业人士安装。
3. Material spec of safety cable should be robust and not less than SUS304 Ø3.
安全绳材料应有足够强度，规格不能低于SUS304
4. Safety cable length: min = d, max=d + 30cm, where d – luminaire installation distance from a ceiling/mounting surface.
安全吊绳长度：d到d+30厘米，d为灯具上的安装点到天花板或安装面的距离。

يمكن تركيب كابل الأمان لهذا المصباح
لا يتم توفير كابل Signify ،الأمان ومسمار التثبيت من قبل شركة ويجب ترتيب ذلك بواسطة متخصص يقوم بالتثبيت
يجب أن تكون مواصفات مادة كابل الأمان متينة، ولا تقل عن SUS304 Ø3
هي مسافة تركيب المصباح من السقف/سطح التركيب d طول كابل الأمان: الحد الأدنى = + سم، حيث 30القطر، الحد الأقصى = القطر

I Suspension Mounting تركيب التعليق
悬吊安装

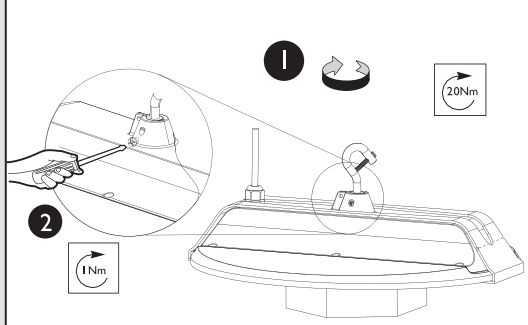

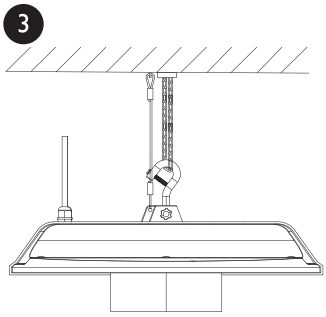

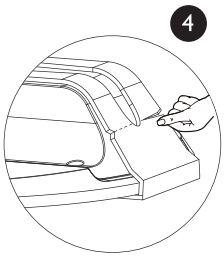

Tear along dotted line
remove protective cover
沿虚线撕开移除保护罩

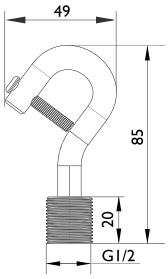

Default include in package
包装内包含此配件

Unit:mm

Signify (China) Investment Co., Ltd.
Address: Building 9 #, Lane 888, Tianlin Road, Minhang District, Shanghai City, P.R. China
Postalcode: 200233
昕诺飞（中国）投资有限公司
地址：上海市闵行区田林路888弄9号楼
邮编：200233

PHILIPS

Philips and the Philips shield emblem are registered trademarks of Koninklijke Philips N.V.

2 Pipe Mounting تركيب الأنابيب
吊杆安装

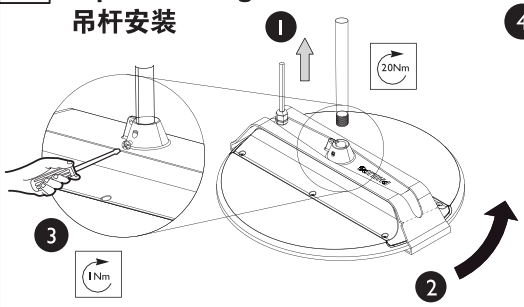

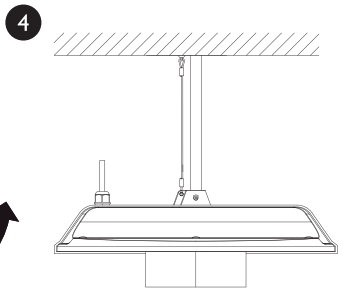

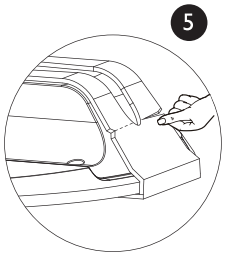

Tear along dotted line
remove protective cover
沿虚线撕开移除保护罩

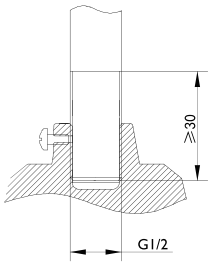

Pipe is not provided
安装杆不提供

Unit:mm

3 Bracket Mounting (option)
支架安装 تركيب القوس

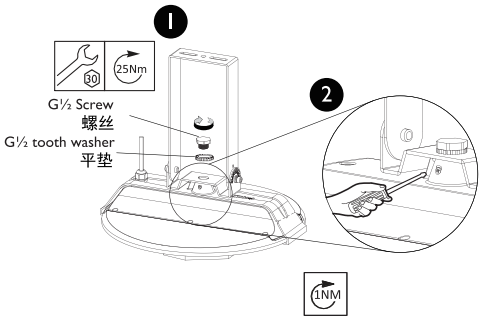

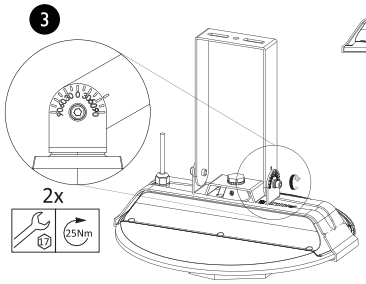

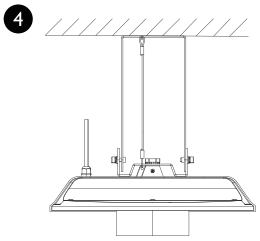

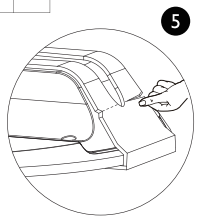

Tear along dotted line
remove protective cover
沿虚线撕开移除保护罩

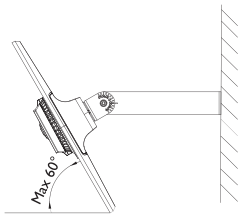

Mounting bracket
to be ordered separately.
安装支架附件需单独下单购买

Connect Power Cable كابل الطاقة المتصل
连接电源线

60245 3x1mm²

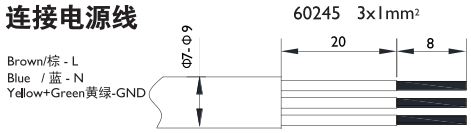

To reduce the risk of strangulation the flexible wiring connected to this luminaire shall be effectively fixed to the wall if the wiring is within arm's reach.
为降低绞勒的风险，若接线在臂伸范围内，则连接至该灯具的软线应有效地固定在墙壁上。
Please use IP65or above terminal box(dimension can not smaller than 10x20x25),it is not provided by Signify.
请使用IP65以上的接线盒（接线端子尺寸不小于10x20x25mm），听诺飞不提供接线盒。

لتقليل خطر الاختناق، يجب تثبيت الأسلاك المرنة المتصلة بهذا المصباح بشكل فعال على الحائط إذا كانت الأسلاك في متناول اليد

Inrush current
浪涌电流

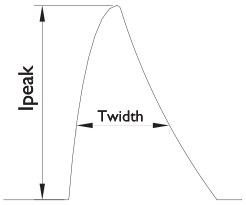

MODEL	Run current (A) @230V()	Start(Inrush)current (A) /Ipeak(A)	start current Duration(us) /T(@50% of Ipeak)(us)	*Touch current or protective conductor current(mA)	Maximum Number of Luminaire on MCB 16A Type B (pcs)	Maximum Number of Luminaire on MCB 16A Type C (pcs)
BY778P LED100 SIA	0.29	59.3	148	0.75	15	25
BY778P LED150 SIA	0.45	59.3	148	0.75	15	25
BY778P LED200 SIA	0.59	66.6	200	0.75	10	16
BY778P LED250 SIA	0.73	66.6	200	0.75	10	16
BY778P LED300 SIA	0.86	87.9	168	0.75	8	12
BY778P LED350 SIA	1.05	87.9	168	0.75	8	12
BY778P LED400 SIA	1.15	93.6	200	0.75	7	10

The leakage current *(touch current or protective conductor current) of electrical circuit may be greatly dependent upon electrical supply cables used such as its rating and length,proper connection of electrical supply cables to luminaires and wiring connection topology of luminaires to the supply electrical circuit amongst other site conditions.* In some cases referred to as Earth Leakage Current.

Top View 顶视图

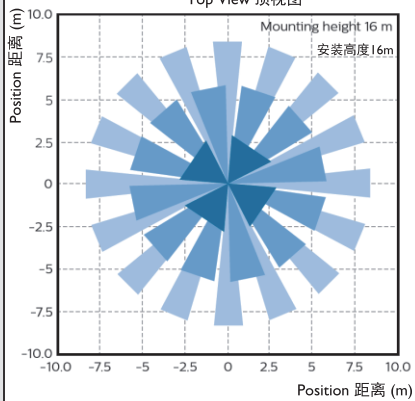

Side View 侧视图

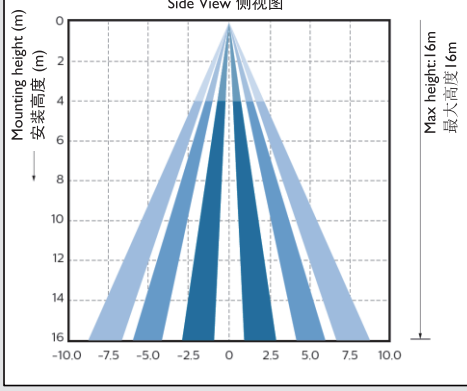

传感器远离热源
Sensor far away from heat source

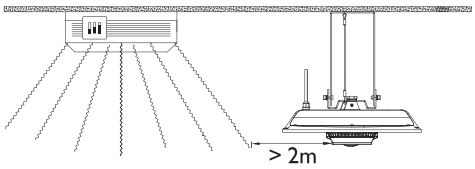

传感器远离风口
Sensor far away from air outlet

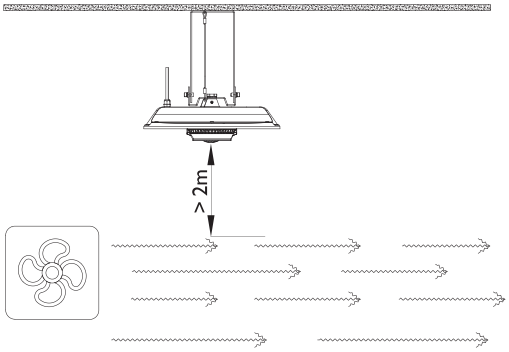

Disclaimer: تنصل

1. In these plots, the white areas are blind spots and the detection is based on subject's motion. An idle subject may not continue to trigger occupancy detection once the hold time expires.
2. As PIR based sensing works on temperature difference between the subject and the ground level, the occupancy detection could vary due to clothing and size of subject.

١. في هذه المخططات، تُمثل المناطق البيضاء نقاطًا عمياء، ويعتمد الكشف على حركة الشخص. قد لا يستمر الشخص الخامل في تفعيل كشف الإشغال بعد انقضاء وقت الانتظار.

٢. بما أن الاستشعار القائم على الأشعة تحت الحمراء (PIR) يعتمد على فرق درجة الحرارة بين الشخص ومستوى الأرض، فقد يختلف كشف الإشغال باختلاف الملابس وحجم الشخص.

Warning:
Place heat radiating devices outside of the monitoring cone. Avoid drafts (e.g. from ventilators or heating systems).

免责声明：
1、在这些图中，白色区域是盲点，检测是基于受试者的运动。一旦保持时间过期，一个空闲的主体就不能继续触发占用检测。
2、由于基于PIR的传感工作在受试者与地面之间的温差上，因此受试者的服装和体型可能会影响其占用率的检测。

警告：
将散热设备放置在监控锥外。避免通风（例如从通风设备或供暖系统）。

تحذير: ضع أجهزة إشعاع الحرارة خارج مخروط المراقبة. تجنب تيارات الهواء (مثلاً من أجهزة التهوية أو أنظمة التدفئة).

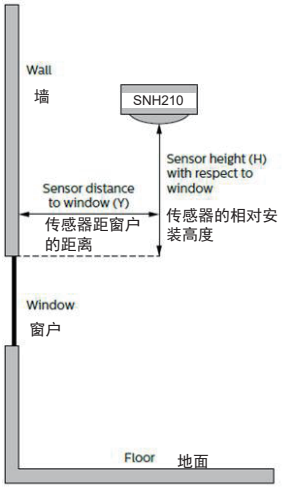

传感器距窗户的距离=0. 1736×传感器的相对安装高度

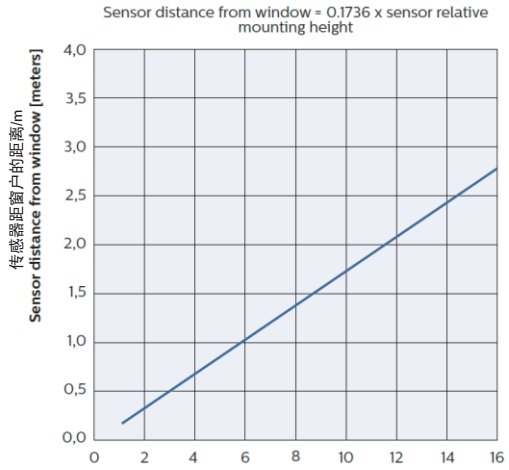

Light sensor:
The light sensor measures the total amount of light with an opening angle of 10° whereas PIR has 30°, all calculated from normal. The following aspects should be observed during installation: Minimum distance from the window - refer below graph
Prevent light reflections from outside entering the sensor (for example sunlight reflection from a car/truck bonnet) as this will lead to incorrect light regulation.
As a guideline the formula 0.174 x H can be used to calculate the minimum distance between the window and sensor whereby H
is the height from the top of the window to the ceiling.

光传感器:
光传感器测量开放角度为10° 的光的总量，而PIR为30° ，所有从正常计算。
安装时应注意以下几个方面:与窗口的最小距离-见下图
防止光线反射从外部进入传感器(例如阳光反射从汽车/卡车引擎盖)，因为这将导致不正确的光线调节。
公式0. 174 × H可以用来计算窗口与传感器之间的最小距离，其中H是从窗口顶部到天花板的高度。

مستشعر الضوء: يقيس مستشعر الضوء إجمالي كمية الضوء بزاوية فتح 10 درجات، بينما PIR 30 درجة، ويتم حساب جميعها من الوضع العمودي. يجب مراعاة الجوانب التالية أثناء التركيب: الحد الأدنى للمسافة من النافذة - انظر الرسم البياني أدناه
تبلغ زاوية

امنع انعكاسات الضوء الخارجي من دخول المستشعر (مثل انعكاس ضوء الشمس من غطاء محرك السيارة/الشاحنة) لأن ذلك سيؤدي إلى تنظيم غير صحيح للضوء.

لحساب الحد الأدنى للمسافة بين النافذة H × 0.174 للتوضيح، يمكن استخدام الصيغة هو الارتفاع من أعلى النافذة إلى السقف H والمستشعر، حيث.

1、Please read this manual carefully before installation or using the product.
在安装或使用本产品前，请先仔细阅读本手册。
يرجى قراءة هذا الدليل بعناية قبل تثبيت المنتج أو استخدامه.

2、The sensor should be installed far away from the door or window where there is wind speed and convection, otherwise there will be frequent and accidental triggering.
يجب تركيب المستشعر بعيدًا عن الباب أو النافذة حيث توجد سرعة الرياح والحمل الحراري، وإلا فلن يكون هناك سوف يكون هناك تشغيل متكرر وعرضي.
传感安装需远离门口或窗口等有风速对流的位置，不然会有频繁误触发的可能。
يُنصح بوضع المستشعر في السقف على ارتفاع يتراوح بين 5 و16 مترًا لضمان تغطية الحركة.

3、 The recommended height to place the sensor in the ceiling is 5~16 meter to assure movement coverage and detection.
建议传感器安装在天花板的高度为5~16m，以保证运动的覆盖和检测范围。

4、 Sensor away from signal devices such as routers (Zigbee, WIFI, etc.).
传感器远离路由器等信号设备(Zigbee和WIFI等)。
ابتعد عن أجهزة الإشارة مثل أجهزة التوجيه (Zigbee وWIFI وغيرها).

5、本设备包含型号核准代码为: CMIIT ID:2021DJ10118的无线电发射模块。

产品中有害物质的名称及含有信息表

部件名称	有害物质									
	Pb	Hg	Cd	Cr(VI)	PBBs	PBDEs	DBP	DIBP	BBP	DEHP
驱动器/电子部件	X	O	O	O	O	O	O	O	O	O
接插件/插头	X	O	O	O	O	O	O	O	O	O

注1: O:表示该有害物质在该部件所有均质材料中的含量均不超出电器电子产品有害物质限制使用国家标准要求。
X:表示该有害物质至少在该部件的某一均质材料中含量超出电器电子产品有害物质限制使用国家标准要求。
注2: 以上未列出的部件，表明其有害物质含量均不超出电器电子产品有害物质限制使用国家标准要求。



Please inform yourself about the local waste disposal, separation and collection system for electrical and electronic products and packaging. Please act according to your local rules and do not dispose your old product and packaging with your normal household waste. The correct disposal of the packaging, your product and/or batteries will help prevent potential negative consequences for the environment and human health.Batteries should be disposed separately from the municipal waste stream via designated collection facilities. When disposing a product that contains non-user replaceable batteries, the non-user replaceable batteries shall be removed by a professional.

يرجى الاطلاع على النظام المحلي للتخلص من النفايات وفصلها وجمعها للمنتجات الكهربائية والإلكترونية ومواد التغليف. يرجى الالتزام باللوائح المحلية وعدم التخلص من المنتج القديم ومواد التغليف مع نفايات المنزل العادية. التخلص السليم من مواد التغليف والمنتج و/أو البطاريات سيساعد على منع الآثار السلبية المحتملة على البيئة وصحة الإنسان. يجب التخلص من البطاريات بشكل منفصل عن النفايات البلدية عبر مرافق التجميع المخصصة. عند التخلص من منتج يحتوي على بطاريات غير قابلة للاستبدال، يجب على فني متخصص إزالتها.

CN

警告

1. 灯具应由有资格的电工安装，接线要符合IEE电气标准或国家标准。
2. 检查，安装或移动灯具之前，必须切断电源。
3. 灯具使用前，必须先接地。整个使用过程中，也必须确保灯具始终接地。
4. 如发现异常或操作有任何问题，请务必先切断电源，然后与昕诺飞经销商联系。
5. 灯具的使用和储存必须在允许的应用环境内。
6. 灯具避免在腐蚀性环境或者含有有害物质，例如硫化物，卤化物，邻苯二甲酸酯等环境中存储和使用。
7. 由不当使用或自行更改产品结构而导致损坏，生产商不承担责任。



电源线连接

8. 灯具不包含接线端子，安装应由有资格的人员进行。如果此灯具的外部软缆或软线损坏了，该线要由制造商或其服务代理商或有类似资格的人更换，以避免发生危险。

适用环境要求

9. 灯具仅限室内使用。此灯具不适用于冷库内存在明显温度梯度的区域，比如通风口，门附近等等。
10. 灯具发光面距离地面建议大于5m, 灯具底部距离安装面至少0. 3m。
11. 本灯具不可用作投光灯具或隧道灯具等 。
12. 本灯具不适合恶劣振动环境下使用，如易经常导致灯具振动或摆动等环境。
13. 如果客户要求灯具安装后发光面水平度<1°，建议使用杆装方式，并在现场安装时使用水平仪进行精确测量调整。



维护要求

14. 为了保持灯具明亮效果，建议定期（如半年一次）进行清洁。灯具清洁时请使用软布擦拭。
15. 此灯具内的光源应由制造商或其服务代理商或有类似资格的人员来更换。本灯具的控制部件为非用户可维护部件，仅允许制造商或其服务代理商或有类似资格的人员操作。
16. 不得使用酸性或碱性清洗剂清洗带PC罩的灯具。
17. 本灯具所包含的光源的能效等级：B。

警告，触电危险

EN

Warning

1. The luminaire shall be installed by a qualified electrician and wired in accordance with the latest IEE electrical regulations or the national requirements.
2. Turn off the power supply before checking, installation or moving.
3. Before using, external earthing is must required. Earthing is also must required in its whole life.
4. If any abnormal to be found or operation problem. Be sure switch off the power first and contact your nearest Signify dealer.
5. The Luminaire must be used within the applicable product specifications, installation instructions and environmental conditions for storage & operations according to application guidelines provided by Signify for product Warranty to be valid.
6. The corrosive atmosphere or hazardous materials such as sulfur, chlorine, phthalate, etc must be avoided during the use and storage.
7. The manufacturer will not take responsibility caused by improper use or self-modifications of the product.



Power Connection

8. Terminal block not included. Installation must be performed by a qualified person. If the external flexible cable or cord of this luminaire is damaged. It shall be exclusively replaced by the manufacturer or his service agent or a similar qualified person in order to avoid a hazard.



Application

9. For Indoor use only. This product is not suitable for cold storage areas where obvious temperature gradients are present, such as ventilation opening, door, etc.
10. The height between luminous surface and ground suggested be more than 5m; the height between bottom of luminaire and mounting surface must be more than 0.3m.
11. Luminaire don't have any evaluation on additional protection measures to prevent luminaire from high-altitude falling and windproof structure, can't be used as flood and tunnel luminaire.
12. Not suitable for use in harsh vibration and often causing vibration or swinging environment. Also not suitable for area prone to hurricane and extreme winds.
13. If customer require the luminous surface levelness<1°,the pipe mounting method is recommended, and suggest to use gradienter to precisely measure and adjust.



Maintenance

14. Periodic cleaning of the luminaire optical lens cover will ensure maximum optical efficiency.Luminaire shall be cleaned with a dry soft cloth only.
15. The light source contained in this luminaire shall only be replaced by the manufacturer or their service agent or a skilled person.
    The servicing of the control gear in this luminaire should only be undertaken by the manufacturer or their service agent or a similarly skilled person.
16. Do not use acid or alkaline cleaner to clean this luminaire with PC cover.
17. This product contains a light source of energy efficiency class: B.



SP

Precaución

1. La luminaria debe ser instalada por un electricista calificado y cableada de acuerdo con las últimas regulaciones eléctricas IEE o las normas nacionales.
2. Apague la alimentación antes de la inspección, instalación o desinstalación.
3. Antes de usar, se requiere una puesta a tierra externa. La puesta a tierra también es necesaria en toda la vida útil del producto.
4. La luminaria debe utilizarse dentro de las especificaciones de producto descritas, instrucciones de instalación incluidas y condiciones ambientales aplicables para el almacenamiento y operaciones de acuerdo con las pautas porporcionadas por Signify para que la garantía del producto sea válida.
5. La atmósfera corrosiva o materiales peligrosos tales como azufre, cloro, ftalato, etc. deben evitarse durante el uso y almacenamiento.
6. El fabricante no asumirá la responsabilidad causada por el uso indebido o las modificaciones personales del producto.



Conexionado de la alimentación

7. Si el cable flexible externo o cable de esta luminaria está dañado este deberá ser reemplazado exclusivamente por el fabricante o su agente de servicio o una persona calificada similar para evitar peligros.



Aplicación

8. Sólo para uso en interiores. Este producto no es apto para áreas de almacenamiento en frío en las que existan gradientes de temperatura evidentes, como aberturas de ventilación, puerta, etc.
9. La altura entre la superficie luminosa y el suelo sugerida es de más de 5 m; la altura entre la parte inferior de la luminaria y la superficie de montaje debe ser superior a 0,3 m.
10. La luminaria no incluye ninguna evaluación sobre medidas de protección adicionales para evitar que estas caigan desde una gran altura, no se recomienda el uso como luminaria de túneles o reflector.
11. No es adecuada para su uso en ambientes con vibraciones fuertes o entornos oscilantes. Además, no es adecuada para áreas propensas a huracanes y vientos extremos.
12. Si el cliente requiere una nivelación de la superficie luminosa <1 °, se recomienda el método de montaje con tubos y se sugiere usar un degradador para medir y ajustar con precisión.

Mantenimiento

13. La limpieza periódica de la cubierta de la lente óptica de la luminaria asegurará la máxima eficiencia óptica. La luminaria debe limpiarse únicamente con un paño suave y seco.
14. La fuente de luz contenida en esta luminaria solo debe ser reemplazada por el fabricante o su agente de servicio o una persona calificada similar.

RU

Предупреждение

1. Светильник должен быть установлен квалифицированным электриком и подключен в соответствии с последними электрическими правилами IEE или национальными требованиями.
2. Отключите питание перед проверкой, установкой или снятием.
3. Перед использованием необходимо заземление снаружи. Заземление также необходимо во всей его жизни.
4. Светильник должен использоваться в соответствии с применимыми спецификациями продукта, инструкциями по установке и условиями окружающей среды для хранения и эксплуатации в соответствии с инструкциями по применению, предоставленными компанией Signify для гарантии на продукт.
5. Во время использования и хранения следует избегать агрессивных сред или опасных материалов, таких как сера, хлор, фталат и т. д.
6. Производитель не несет ответственности, вызванной неправильным использованием или самоизменением продукта.



Подключение питания

7. Если внешний гибкий кабель или шнур этого светильника поврежден. Он должен быть заменен исключительно производителем, его сервисным агентом или аналогичным квалифицированным лицом, чтобы избежать опасности.



Применение

8. Продукт не предназначен для холодных складских зон, где есть очевидный градиент температур, таких как вентиляция, открытие дверей и т.д.
9. Высота между светящейся поверхностью и землей должна быть более 5 м; высота между нижней частью светильника и монтажной поверхностью должна быть более 0,3 м.
10. Подобные установки или применения, такие как прожекторы и туннельные светильники, НЕ допускаются.
11. Не подходит для использования в условиях сильной вибрации и часто вызывает вибрацию или колебания. Кроме того, не подходит для районов, подверженных ураганам и экстремальным ветрам.
12. Если заказчику требуется выравнивание светящейся поверхности <1 °, рекомендуется метод монтажа на трубе, и предлагается использовать градиентный центр для точного измерения и регулировки.

Обслуживание

13. Периодическая очистка крышки оптического объектива светильника обеспечит максимальную оптическую эффективность. Чистить светильник можно только сухой мягкой тканью.
14. Источник света, содержащийся в этом светильнике, должен заменяться только производителем, его сервисным агентом или аналогичным квалифицированным лицом.

ID

Perhatian

1. Luminer harus dipasang oleh teknisi listrik terkualifikasi dan terhubung sesuai dengan regulasi kelistrikan IEE terbaru atau sesuai dengan standar nasional.
2. Matikan power sebelum proses inspeksi, instalasi, atau pemindahan
3. Sebelum menggunakan, pembumian eksternal (external earthing) harus dilakukan. Pembumian juga harus diwajibkan sepanjang hidupnya
4. Luminaire harus digunakan sesuai dengan spesifikasi produk, petunjuk instalasi dan harus mengikuti kondisi lingkungan untuk penyimpanan dan pengoperasian, berdasarkan panduan pengaplikasian yang diberikan oleh Signify agar garansi produk dapat berlaku.
5. Atmosfer korosif atau bahan berbahaya seperti sulfur, klorin, phthalate, dan lain lain harus dihindari selama penggunaan dan penyimpanan.
6. Pabrikan tidak akan bertanggung jawab atas penggunaan yang tidak semestinya atau produk yang dimodifikasi sendiri oleh pengguna.

Koneksi Listrik

7. Apabila kabel fleksibel eksternal atau kawat luminer mengalami kerusakan, maka penggantian harus dilakukan oleh secara eksklusif oleh pabrikan atau agen servis atau seseorang dengan kualifikasi serupa, untuk menghindari resiko bahaya.

Penerapan

8. Penggunaaan hanya untuk dalam ruangan. Produk ini tidak di anjurkan untuk di pergunakan pada area penyimpanan dingin Dimana terdapat perubahan suhu yang di sebabkan oleh ventilasi, pintu yang dibuka tutup dan lain sebagainya.
9. Tinggi antara tanah dengan permukaan bercahaya disarankan lebih dari 5m; tinggi antara bagian bawah luminer dengan permukaan pemasangan harus lebih dari 0,3 m.
10. Luminer tidak memiliki evaluasi mengenai tindakan perlindungan tambahan untuk mencegah apabila jatuh dari ketinggian maupun ketahanan terhadap kondisi angin kencang, serta tidak dapat digunakan sebagai luminer banjir dan terowongan.
11. Tidak cocok untuk penggunaan pada getaran keras serta dalam kondisi lingkungan yang sering menyebabkan getaran dan berayun. Juga tidak cocok untuk daerah rawan badai dan angin ekstrem.
12. Jika pelanggan meminta level permukaan luminer<,Idisarankan untuk menggunakan metode pemasangan dengan pipa, dan disarankan untuk menggunakan alat ukur agar mendapatkan ukuran dan penyesuaian yang tepat.

Perawatan

13. Pembersihan rutin atas pelindung lensa optik pada luminaire akan memberikan efisiensi optik maksimum..Luminaire hanya boleh dibersihkan dengan menggunakan kain kering dan lembut.
14. Sumber cahaya yang terdapat dalam luminer ini hanya boleh diganti oleh pabrikan atau agen servisnya atau seseorang yang memiliki kualifikasi serupa.

TH

โคมไฟควรถูกติดตั้งโดยวิศวกรไฟฟ้า ที่ผ่านการอบรมการติดตั้งอุปกรณ์ไฟฟ้า ตามมาตรฐาน IEE หรือ มาตรฐานการติดตั้งในอาคาร
โปรดตัดวงจรไฟฟ้าทุกครั้งก่อนติดตั้ง หรือเมื่อทำการเปลี่ยนโคมไฟ
หากพบความผิดปกติจากการใช้งาน โปรดปิดวงจรฟ้าของโคมไฟ และติดต่อตัวแทนจำหน่ายที่ใกล้ท่านที่สุด
ต้องทำการต่อสายกราวด์ทุกครั้งที่ใช้งานโคมไฟ
การใช้ และการติดตั้งโคมไฟ ต้องเป็นไปตามข้อกำหนดเฉพาะและเป็นไปตามคู่มือการติดตั้งของผลิตภัณฑ์ รวมทั้งสภาพแวดล้อมสำหรับการจัดเก็บและการติดตั้งต้องเป็นไปตามเงื่อนไขในการรับประกันตาม Philips กำหนด
อย่าเก็บโคมไฟ หรือ ใช้งานในสภาพอากาศที่เป็นมลภาวะ หรือมีเป็นพิษจากสารเคมี เช่น ซัลเฟอร์ ฟอสเฟต และ อื่นๆ
ทางบริษัทฯ จะไม่รับผิดชอบ ในกรณีที่มีการใช้งานผิดประเภท และมีดัดแปลงแก้ไขโคมไฟ
การต่อสายระบบไฟฟ้า
ถ้าสายไฟที่ต่อกับโคมไฟชำรุด ควรทำการแก้ไขหรือเปลี่ยน โดยช่างผู้ชำนาญงาน เพื่อป้องกันอันตราย
สายไฟที่ต่อกับโคมไฟชำรุด และไม่สามารถแก้ไขหรือเปลี่ยนได้ จะทำให้โคมไฟเสียหาย
การใช้งาน
ผลิตภัณฑ์นี้ใช้ภายในอาคารเท่านั้น ไม่เหมาะสำหรับการใช้งานในพื้นที่ห้องเย็นที่มีอุณภูมิไม่คงที่ เช่นช่องระบายอากาศ หรือประตูเป็นต้น
ระยะห่างโคมไฟ และพื้น ควรห่างอย่างน้อย 5เมตร และระยะห่างระหว่างด้านหลังของโคมไฟ และจุดยึดโคม ควรมากกว่า 30เซนติเมตร
ห้ามใช้โคมไฟในจุดที่มีลมแรง เนื่องจากโคมไฟไม่ได้ถูกออกแบบให้มีการป้องกันจากลมแรงซึ่งอาจจะทำให้โคมไฟตกลงมาจากจุดยึดได้
หลีกเลี่ยงการใช้งานในจุดที่มี การสั่น หรือแผ่นดินไหว รวมถึงพื้นที่เสี่ยงที่จะมีพายุ หรือลมแรง
สำหรับ ออสเตรเลีย หรือ นิวซีแลนด์ โคมไฟนี้ไม่เหมาะจะใช้ในบ้าน
การซ่อมบำรุง
1.ทำการตัดวงจรไฟฟ้าทุกครั้งที่มีการซ่อมบำรุงโคมไฟ
2. หมั่นทำความสะอาดเลนส์ เพื่อให้ได้ประสิทธิภาพแสงสูงสุด
3.ควรใช้ผ้านุ่มในการทำความะอาดโคมไฟ
LED ภายในถูกออกแบบให้ยากต่อการเปลี่ยน เมื่อLED เสียหรือชำรุด โคมเปลี่ยนทั้งโคมไฟ
LED ภายในหากมีการชำรุด การจะเปลี่ยนต้องทำการเปลี่ยนโดยผู้ผลิต หรือตัวแทนจำหน่ายที่ผ่านกานอบรมจาก บริษัทฯ
รีบเปลี่ยนกระจกป้องกันหน้าโคมทันทีหากชำรุด

VN

Lưu ý

1. Sản phẩm phải do kỹ thuật viên lành nghề lắp đặt & đấu nối dây theo tiêu chuẩn điện mới nhất của IEE hoặc theo qui định của nước sở tại.
2. Phải ngắt nguồn cung cấp điện trước khi kiểm tra, lắp đặt hoặc tháo rời.
3. Đèn phải được đấu nối đất trước khi sử dụng. Việc nối đất phải được thực hiện trong suốt tuổi thọ của đèn.
4. Bộ đèn phải được sử dụng theo đúng với thông số kỹ thuật của sản phẩm, hướng dẫn lắp đặt và các điều kiện lưu kho & vận hành theo các hướng dẫn của Signify để được áp dụng bảo hành sản phẩm.
5. Cần tránh sử dụng và bảo quản sản phẩm trong các môi trường có chứa hóa chất ăn mòn và độc hại như sulfur, chlorine, phthalate…
6. Nhà sản xuất sẽ không chịu trách nhiệm về những hư hỏng do việc tự ý thay đổi hoặc sử dụng sản phẩm không đúng hướng dẫn.

Nối nguồn

7. Nếu cáp hoặc dây nối của bộ đèn bị hư hỏng, để đảm bảo an toàn nó cần được thay thế bởi nhà sản xuất, nhà cung cấp dịch vụ hoặc kỹ thuật viên có chuyên môn được chỉ định.

Ứng dụng

8. Sản phẩm này chỉ sử dụng cho ứng dụng trong nhà. Sản phẩm không phù hợp cho các khu vực có thể xảy ra chênh lệch nhiệt độ khiến nhiệt độ bộ đèn khi hoạt động thấp hơn nhiệt độ môi trường. Ví dụ: họng thông gió, cửa,…
9. Khoảng cách giữa bề mặt được chiếu sáng và phần phát sáng của bộ đèn gợi ý là ít nhất 5m. Khoảng cách giữa phần lưng của bộ đèn và bề mặt gắn đèn phải cách xa ít nhất 0.3m.
10. Bộ đèn không được đánh giá về các biện pháp bảo vệ bổ sung để ngăn đèn không bị rơi từ trên cao và khả năng cản gió. Không thể sử dùng đèn cho mục đích chiếu pha hoặc đường hầm.
11. Không phù hợp cho môi trường khắc nghiệt, có chấn động và rung lắc cao. Cũng không phù hợp cho các khu vực thường có gió lớn và bão.
12. Nếu khách hàng yêu cầu mức độ nghiêng của đèn nhỏ hơn 1°, nên dùng thước đo độ nghiêng để có thể điều chỉnh độ chính xác .

Bảo trì

13. Chỉ nên lau chùi bộ đèn với vải mềm.
14. Nguồn sáng bên trong đèn cần phải được thay thế bởi nhà sản xuất,
15. nhà cung cấp dịch vụ hoặc người có chuyên môn tương tự.

AR

توصيل الكشاف

يجب تركيب الكشاف من قِبل فنّي مؤهّل و توصيله وفقاً للأنظمة الكهربائية IEEE و المتطلبات المحلية.
أغلق الطاقة قبل الكشف أو التركيب أو الإزالة.
يجب استخدام سلك تأريض خارجي قبل الاستخدام بشكل دائم.
يجب استخدام الكشاف في ضمن التطبيقات المخصّصة لعمله و في ضمن طريقة تركيبه و البيئات المخصّصه لذلك أثناء عمله أو تخزينه وفق التعليمات المرفقة من شركة فيليبس و ذلك لبقاء استمرارية الضمان.
يجب تجنّب استخدام أو تخزين الكشاف في البيئات المسبّبة للتآكل أو بالقرب من المواد الخطرة مثل الرصاص و الكلورين و الفثلات و غيرها.
لن يتحمّل المصنع أي مسؤولية تجاه أي تلف للكشاف ناتج عن سوء الاستخدام أو التعديل الذاتي.

توصيل الطاقة

إذا تلف الكابل الخارجي للكشاف, يجب تغييره بالكامل عن طريق المصنع أو وكيله للخدمات أو أي شخص مؤهل لتجنب المخاطر.

التطبيق

للاستخدام الداخلي فقط . هذا المنتج لا يصلح للتخزين في الأماكن الباردة وذات درجة حرارة متقلبة كفتحات التهوية والأبواب وغيرها .
المسافة المقترحة بين الكشاف و الأرض هي 5 متر ; المسافة بين أسفل الكشاف و سطح التثبيت يجب أن تكون 0.3 متر
لا توجد معلومات إضافية عن حماية الكشاف من السقوط من المرتفعات و من الرياح. لا يجب استخدام الكشاف في الأنفاق و المرتفعات.
غير مناسب للاستخدام في الوضعيات الاهتزازية أو البيئات المسبّبة للاهتزاز و الالتفاف. كذلك في المناطق التي تنشط فيها البراكين و الرياح الشديدة

الصيانة

التنظيف المستمر للعدسات يحافظ على فاعلية الإضاءة
يجب تنظيف الكشاف بشكل جاف فقط
يجب استبدال مصدر الإضاءة في هذا الكشاف من قِبل المصنع أو وكيله للخدمات أو فنّي مؤهّل.

RU: Светильник. Страна производства (Made in) см. на упаковке: China/P.R.C - Китай, Poland- Польша, Belgium- Бельгия, Italy- Италия, Netherlands- Нидерланды, Finland- Финляндия, Spain- Испания, Germany- Германия, Hungary- Венгрия, Australia- Австралия, Turkey- Турция, USA/US- США, Mexico- Мексика, EU- ЕС, India- Индия. Назначение: общее освещение.Мощность (W=Ватт), напряжение (V=Вольт), срок службы (h=часы), световой поток (lm=Люмен), частота переменного тока (Hz – Герц) - см. на упаковке/продукте. Правила эксплуатации, меры при обнаружении неисправности: не разбирать, см. правила монтажа и демонтажа. Правила монтажа и демонтажа: перед установкой отключить питание, руководство по экспл: lighting.philips.ru. Условия транспортирования в части воздействия механических факторов – группа Л по ГОСТ 23216. 4.2 Условия хранения светильников должны соответствовать группе условий хранения 2 по ГОСТ 15150. Не бросать. Правила реализации: товар сертифицирован, спрашивайте сертификат у продавца. Условия утилизации узнавайте в местных органах власти или у поставщика. Срок гарантии (если имеется) см. на упаковке. Изготовитель: "Сигнифай Неделендз Б.В.", Хай Тек Кампус 48, 5656 АЕ г.Эйндховен, Нидерланды. Импортер на территорию России и Таможенного Союза: ООО «Сигнифай Евразия», 123022, РОССИЯ, Г. МОСКВА, ВН.ТЕР.Г. МУНИЦИПАЛЬНЫЙ ОКРУГ ПРЕСНЕНСКИЙ, СЕРГЕЯ МАКЕЕВА УЛ., Д. 13, ПОМЕЩЕНИЕ 17; Тел. 8 10 800 7445 47 75.
В случае неисправности: не разбирать, обратиться к продавцу. Дату производства смотри на изделии: ММ/ГГГГ или календарная неделя/год или ДД/ММ/ГГ

UA: Світильник. Виготовлено в China/P.R.C- Китай, Poland- Польща, Belgium- Бельгія, Italy- Італія, Netherlands- Нідерланди, Finland- Фінляндія, Spain- Іспанія, Germany- Німеччина, Hungary- Угорщина, Australia- Австралія, Turkey- Туреччина, USA/ US- США, Mexico- Мексика, EU- ЄС, India- Індія. Призначення: освітлення. Відомості про клас електробезпеки, напругу (V=Вольт), термін служби (h=години), світловий потік (lm=Люмен), допустиму кількість і потужність ламп (W=Ватт), робочу частоту (Hz=Герц), струм (A=Ампер), ступінь захисту IP/IK, робочу температуру Tc, температуру оточуючого середовища Ta і інші тех. хар-ки див. в монтажній інструкції або на упаковці. Правила експлуатації, заходи при виявленні несправності: не розбирати, див. Правила монтажу і демонтажу. Не містить шкідливих речовин. Зберігати в сухому прохолодному місці. Правила монтажу і демонтажу: перед встановленням відключити живлення, див. керівництво з експл: lighting.philips.ua. Допускається транспортування в заводській упаковці усіма видами транспорту за умови захисту від механічних пошкоджень і впливу атмосферних опадів. Не кидати. Правила реалізації: товар не підлягає обов'язковій сертифікації. Адресу заводу та відповідність стандартам див. у декларації про відповідність вимогам Технічних регламентів в Україні. Декларацію запитуйте у продавця. Умови утилізації дізнавайтеся в місцевих органах влади або у постачальника. У разі пошкодження світильника утилізувати як побутові відходи, за винятком джерел освітлення, які повинні бути утилізовані відповідно до чинного законодавства. Термін гарантії (якщо є) див. на пакуванні. Виробник: Signify Netherlands B.V. (Сігніфай Нідерланди Б.В., Хай Тек Кампус, 48, 5656 АЕ, м. Ейндховен, Нідерланди). Імпортер: ТОВ «Сігніфай Україна», юридична та фактична адреса: вул. Миколи Грінченка, будинок № 4, корпус № 2, м. Київ, 03680, Україна. У разі несправності: не розбирати, звернутися до імпортера. Дату виготовлення див. на виробі/упаковці: ММ/РРРР або календарний тиждень/рік або ДД/ММ/РР. Термін придатності необмежений.

KZ: Тұрақты шырағдан, Өндіріс елі (Made in) қаптамадан қараңыз China/P.R.C - Қытай, Poland- Польша, Belgium- Бельгия, Italy- Италия, Netherlands- Нидерланды, Finland- Финляндия, Spain- Испания, Germany- Германия, Hungary- Венгрия, Australia- Австралия, Turkey- Түркия, USA/US- АҚШ, Mexico- Мексика, EU- ЕС, India- Үндістан.Арналуы: жалпы жарықтандыру.Қуатын (W=Ватт), кернеуін (V=Вольт), қызмет ету мерзімін (h=сағат), жарық ағынын (lm=Люмен), цоколін – қаптамадан қараңыз. Пайдалану ережелері, бұзушылықты анықтау кезіндегі шаралар: бөлшектемеңіз, монтаждау және бөлшектеу ережелерін қараңыз. Монтаждау және бөлшектеу ережелері: орнату алдында қорек көзінен ажырату керек, пайдалану жөніндегі нұсқаулық: lighting.philips.kz. Тасымалдау және сақтау ежелері мен шарттары ГОСТ 25834-83 сәйкес. Тастамаңыз. Сату ережелері: тауар сертификатталған, сертификатты сатушыдан сұраңыз. Кәдеге жарату шарттарын жергілікті билік органдарынан немесе жеткізушілерден біліңіз. Кепілдік мерзімін (болған жағдайда) қаптамадан қараңыз.

Өндіруші: «Сигнифай Неделендз Б.В», Хай Тек Кампус 48, 5656 АЕ,Эйндховен қ., Нидерланды. Импорттаушы: «Сигнифай Қазақстан» ЖШС, Алматы қ., Манас көшесі 32А, SAT бизнес орталығы, кеңсе 504А, электрондық пошта: support.ucca@signify.com. ҚР аумағына импорттаушылардың толық тізімін сілтеме бойынша қараңыз: https:// www.lighting.philips.kz/where-to-buy. Тұтынушылардан шағымдарды қабылдауға уәкілетті ұйым: «Сигнифай Қазақстан» ЖШС, Алматы қ., Манас көшесі 32А, SAT бизнес орталығы, кеңсе 504А, электрондық пошта: support.ucca@signify.com.

Производитель: «Сигнифай Неделендз Б.В», Хай Тек Кампус 48, 5656 АЕ,Эйндховен, Нидерланды. Импортер: ТОО «Сигнифай Казахстан», г. Алматы, ул. Манаса, 32А, БЦ SAT, офис 504А, e-mail: support.ucca@signify.com. Полный список импортеров на территорию РК смотрите по ссылке: https://www.lighting.philips.kz/where-to-buy.
Организация,уполномоченная на прием жалоб от потребителей: ТОО «Сигнифай Казахстан», г. Алматы, ул.Манаса 32А, БЦ SAT, офис 504А, e-mail: support.ucca@signify.com.

PHILIPS

Philips and the Philips shield emblem are registered trademarks of Koninklijke Philips N.V.