MASTER LED spot ExpertColor AR111

MAS ExpertColor 10.8-50W 930 AR111 24D

MASTER, LEDspot, AR111, 50 W, G53, 3000 K, 620 lm, CRI 95, 40000 h

Le spot MASTER LEDspot LV ExpertColor crée une ambiance chaleureuse et confortable dans les établissements hôteliers, les habitations et les restaurants. Une telle atmosphère est due à un éclairage de qualité supérieure présentant un spectre lumineux personnalisé, une valeur CRI élevée et une fonction de gradation en profondeur. Résultat ? Un magnifique éclairage esthétique. De plus, la conception innovante de la lentille sans bord s'adapte à la plupart des décors intérieurs, grâce à son aspect propre et soigné. Vous pouvez également tirer parti de la gamme complète ExpertColor, qui comprend également les lampes LEDspot MV et LEDspot PAR.

Données du produit

Informations générales	
Culot	G53
Durée de vie nominale	40 000 h
Nombre de cycles d'allumage	50 000
Type de lampe	LEDspot
Référence de mesure de flux	Narrow Cone
Garantie	5 ans

Données techniques de l'éclairage	
Code couleur	930 [CCT of 3000K]
Angle du faisceau (nom.)	24 degré(s)
Flux lumineux	620 lm
Intensité lumineuse (nom.)	3 200 cd
Désignation de la couleur	Blanc (WH)
Température de couleur corrélée (nom.)	3000 K
Efficacité lumineuse (nominale)	57 lm/W
Cohérence des couleurs	<4
Indice de rendu de couleur (IRC)	95
LLMF à la fin de la durée de vie nominale (nom.)	70 %
Flux lumineux dans un cône à 90 ° (nominal)	620 lm
Sécurité photobiologique selon EN 62471	RG1

Fonctionnement et électricité	
Fréquence linéaire	50 to 60 Hz

MASTER LED spot ExpertColor AR111

Fréquence d'entrée	50 à 60 Hz
Consommation électrique	10,8 W
Courant lampe (nom.)	1 000 mA
Puissance équivalente	50 W
Heure de démarrage (nom.)	0,5 s
Temps de chauffe à 60 %	0.5 s
Facteur de puissance (fraction)	0.7
Tension (nom.)	ac electronic 12 V

Température

Température maximale du produit (nom.)	70 °C

Commandes et gradation

Variation de l'intensité lumineuse	Uniquement avec certains variateurs

Mécanique et boîtier

Finition ampoule	Transparent
Forme de la lampe	AR111
Poids net (pièce)	0,160 kg

Approbation et application

Classe d'efficacité énergétique	G
Adapté à l'éclairage d'accentuation	Oui
Consommation d'énergie kWh/1 000 h	11 kWh

Numéro d'enregistrement EPREL	648247
Marquage CE	Oui
Conforme à RoHS	Oui
EyeComfort	Oui
Gamme de températures ambiantes	-20 à +45 °C

Conditions d'application

peut-il être utilisé dans des luminaires fermés ?	No

Données du produit

Nom du produit de la commande	MAS ExpertColor 10.8-50W 930 AR111 24D
Nom de produit complet	MAS ExpertColor 10.8-50W 930 AR111 24D
Code EOC	871951433399400
Code de commande	33399400
Code 12NC	929003043602
Numérateur - Quantité par kit	1
Code EAN – Produit/Boîte	8719514333994
Conditionnement par carton	6
Codes EAN/UPC - Boîte	8719514334007

Schéma dimensionnel

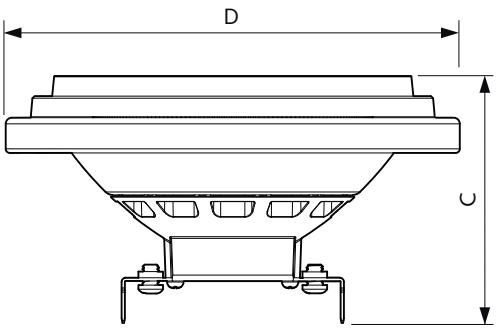

Product	D	C
MAS ExpertColor 10.8-50W 930 AR111 24D	111 mm	61 mm

MASTER LED spot ExpertColor AR111

Données photométriques

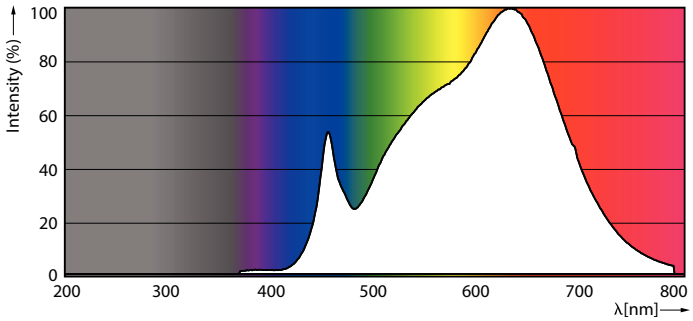

Spectral Power Distribution Colour - MAS ExpertColor 10.8-50W 930 AR111 24D

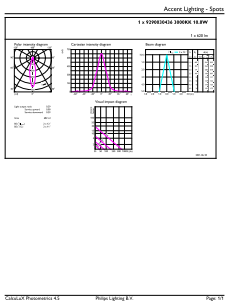

Accent Lighting Spots - MAS ExpertColor 10.8-50W 930 AR111 24D

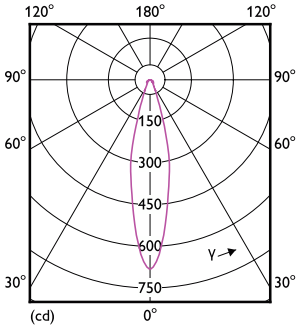

Light Distribution Diagram - MAS ExpertColor 10.8-50W 930 AR111 24D

Durée de vie

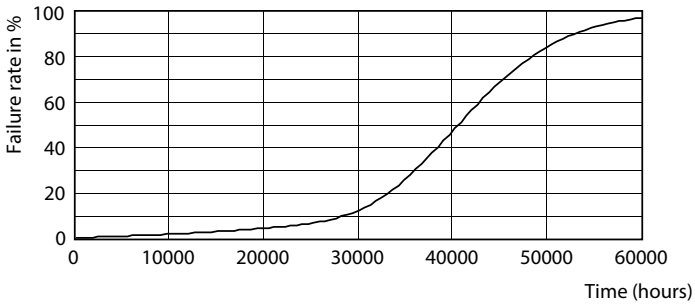

Life Expectancy Diagram

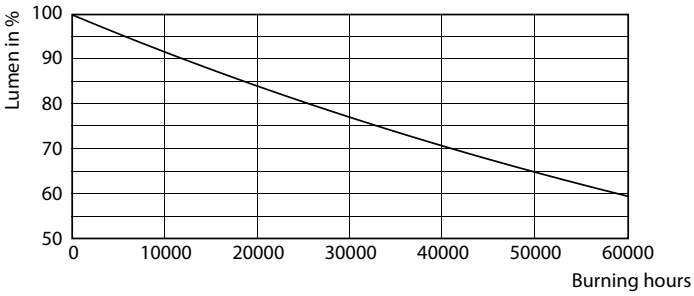

Lumen Maintenance Diagram - MAS ExpertColor 10.8-50W 930 AR111 24D

© 2025 Signify Holding Tous droits réservés. Signify ne fait aucune déclaration ni ne donne aucune garantie concernant la précision ou l'exhaustivité des informations ci-incluses et ne pourra être tenue responsable d'une quelconque action prise en conséquence. Les informations présentées dans ce document ne constituent pas une offre commerciale et ne font partie d'aucun devis ni d'aucun contrat, sauf convention contraire avec Signify. Philips et l'emblème Philips Shield sont des marques déposées de Koninklijke Philips N.V.