TownTune Central Post-Top

BDP260 LED39-4S/830 II DS50 62P

TownTune Central Post-Top, Urban road & street light, 31 W, 2769 lm, 3000 K, CRI80, Symetrické vyzařování 50, Bezpečnostní třída II, IP66, STD

Řada svítidel TownTune, navržená pro vylepšení stávajících a škálovatelných městských prostor, nabízí všechny nejnovější inovace v oblasti osvětlení, pokud jde o výkon, kvalitu světla a konektivitu. Řadu tvoří čtyři řešení: Central Post Top (CPT), verze Asymmetric Spigot Post Top / Side Entry (ASY), verze s rozšiřující konzolou Lyre pro vrchol sloupu (Lyre) a verze Central Post Top s kónickým komfortním krytem CCB (Conical Comfort Bowl). Každé svítidlo TownTune lze přizpůsobit výběrem různých tvarů na horní straně krytu a navíc je zde možnost přidat ozdobný kroužek, který je k dispozici ve dvou barvách (kromě CCB). Možnosti designu, které vám umožní vytvořit si vlastní světelný podpis a vnést do čtvrtí a měst osobitý styl. Kromě toho je každé svítidlo z řady TownTune jedinečně identifikovatelné díky aplikaci Signify Service tag. Pouhým naskenováním QR kódu, který se nachází uvnitř dvířek sloupu nebo přímo na svítidle, získáte okamžitý přístup k informacím o konfiguraci svítidla. Díky tomu je údržba a programování rychlejší a snazší a umožňuje vám vytvořit si digitální knihovnu osvětlovacích prostředků a náhradních dílů. TownTune také využívá osvětlovací platformu LEDGINE-O, která zajišťuje, že na vaší ulici budete mít vždy správné množství a směr světla. Díky připravenosti na systém (SR) je TownTune připraven i na budoucnost. Řešení, které je připraveno k propojení se samostatnými i pokročilými softwarovými aplikacemi pro řízení a osvětlení, jako je Interact City.

Údaje o produktu

Změna údajů vyhrazena

TownTune Central Post-Top

Obecné informace	
Kód řady svítidel	LED39 [LED module 3900 lm]
Vyměnitelný světelný zdroj	Ano
Počet předřadníkových jednotek	1 jednotka
Včetně předřadníku	Ano
Typ systému světelného zdroje	LED
Servisní štítek	Ano
Lighting Technology	LED
Hodnotový žebříček	Výkon
Třída snadnosti servisu	Třída A, svítidlo je složeno z některých náhradních dílů umožňujících servis (ve vhodných případech): deska LED, předřadník, ovládací jednotky, zařízení na ochranu proti rázům, optické části, přední kryt a mechanické díly
Záruční lhůta	5 let
Hodnocení udržitelnosti	Unclassified

Světelně technické	
Podíl světelného toku vyzařovaného nad vodorovnou rovinu	0
Světelný tok	2 769 lm
Náhradní teplota chromatičnosti (jmen.)	3000 K
Měrný výkon (jmen.) (nom.)	89 lm/W
Index podání barev (CRI)	80
Barva světelného zdroje	830 teplá bílá
Divergence světelného paprsku svítidla	152° x 155°
Typ optiky, exteriéry	Symetrické vyzařování 50
Účinná vystavená plocha	0,042 m²

Sustainability Data	
Podíl recyklovaných materiálů v produktu	55,2 %
Celkový GWP B6 (kg CO2 ekv.) deklarovaná jednotka	Prosím vypočítejte pomocí vašeho lokálního energetického mixu: deklarovaný výkon jednotky (kW) * doba životnosti (hod) * energetický mix (kg CO2eq / kWh)
Celkový GWP B6 (kg CO2 ekv.) funkční jednotka	Prosím vypočítejte pomocí vašeho lokálního energetického mixu: deklarovaný výkon jednotky (kW) * 1000 (lm) / světelný tok (lm) deklarované jednotky * 35 000 (hodin) * energetický mix (kg CO2 ekv/kWh)

Provozní a elektrické	
Vstupní napětí	220 až 240 V
Frekvence sítě	50 to 60 Hz
Náběhový proud	21 A
Doba náběhového proudu	0,225 ms
Spotřeba energie	31 W
Účiník (zlomek)	0.98
Připojení	Interní konektor
Kabel	-
Počet produktů pro MCB (16A typ B)	26
Třída ochrany IEC	Bezpečnostní třída II
Přepěťová ochrana (společná/rozdílová)	Standardní úroveň přepěťové ochrany

Řízení a stmívání	
Stmívatelné	Ne
Předřadník / napájecí jednotka / transformátor	Napájecí zdroj (zapnuto/vypnuto)
Rozhraní řízení	-
Stálý světelný tok	Ne
Standard pro DALI	DALI-2™
Maximální úroveň ztlumení	10%

Mechanické a materiály	
Materiál těla	Tlakově litý hliník
Materiál reflektoru	Akrylát
Materiál optiky	Polymetylmetakrylát (PMMA)
Materiál optického krytu / čočky	Polymetylmetakrylát (PMMA)
Fixační materiál	Hliník
Barva těla	Šedá
Montážní přípravek	Horní montáž pro průměr 62 mm
Tvar optického krytu / čočky	Konvexní čočka
Povrchová úprava optického krytu / čočky	Čirý
Celková výška	187 mm
Celkový průměr	477 mm
Kód ochrany proti vniknutí	IP66 [Ochrana proti proniknutí prachu, ochrana proti tryskající vodě]
Kód ochrany proti mechanickým nárazům	IK10 [20 J odolná vůči vandalismu]
Standardní úhel sklonu v případě montáže na vršek sloupku	0°
Standardní úhel sklonu při montáži s bočním vstupem	-
Typ optického krytu	Polykarbonátová miska/kryt, odolné proti ultrafialovému záření
Celková hmotnost (kus)	6,800 kg

Certifikace a použití	
Značka hořlavosti	Pro montáž na běžně hořlavé povrchy
Značka CE	Ano
Značka ENEC	Značka ENEC
Fotobiologické riziko	Photobiological risk group 1 @200mm to EN62778
Splňuje požadavky evropské směrnice RoHS	Ano
Výkon při okolní teplotě Tq	25 °C
Poznámky	* Při velmi vysoké okolní teplotě se může svítidlo kvůli ochraně svých součástí automaticky ztlumit.
Rozsah okolní teploty	−40 až +50 °C

TownTune Central Post-Top

Počáteční parametry (podle IEC)	
Tolerance světelného toku	+/-7%
Počáteční chromatičnost	(0.410, 0.390) SDCM <5
Tolerance spotřeby energie	+/-10%
Poč. Tolerance indexu podání barev	+/-2
Standardní odchylka shody barev (McAdamova elipsa)	SDCM≤5

Životnost (podle IEC)	
Poruchovost předřadníku po 5000 hod provozu.	0,5 %
Závadovost ovládacího předřadníku při střední životnosti 100 000 h	10 %
Pokles světelného toku (EN-IEC 62722-2-1) při střední životnosti* 100 000 h	L97

Označení a balení	
Objednací název produktu	BDP260 LED39-4S/830 II DS50 62P
Celý název výrobku	BDP260 LED39-4S/830 II DS50 62P
Full EOC	871869986490300
Kód objednávky	86490300
Číslo materiálu (12NC)	912300024253
Číslování – počet v balení	1
EAN/UPC – výrobek/pouzdro	8718699864903
Číslování SAP – balení v krabičce	1
Pouzdro – EAN/UPC	8718699864903
Kód produktové řady	BDP260 [TOWNTUNE CENTRAL POST-TOP]

Rozměrové výkresy

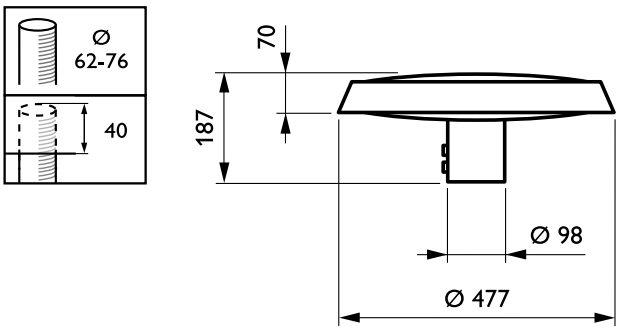

Fotometrické údaje

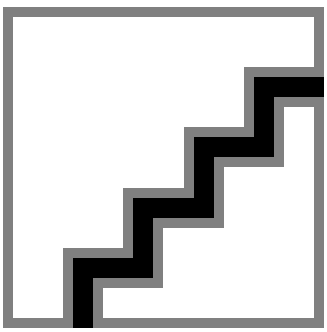

Polar Normal (separate) - BDP260I - 912300024253

TownTune Central Post-Top

© 2026 Signify Holding Všechna práva vyhrazena. Společnost Signify nezaručuje přesnost ani úplnost zde uvedených informací a nenese odpovědnost za případné události, k nimž může dojít v důsledku bezvýhradné důvěry v tyto informace. Informace obsažené v tomto dokumentu nepředstavují obchodní nabídku a nejsou součástí cenové nabídky ani smlouvy, pokud to ovšem společnost Signify nepotvrdí. Philips a emblém štítu Philips jsou registrované ochranné známky společnosti Koninklijke Philips N. V.

www.lighting.philips.com
2026, Březen 21 - Změna údajů vyhrazena