PHILIPS

**RC132V G6 29_36_43S/ 830_40 PSU W60L60 OC**

911401891185

# Tấm CoreLine thế hệ 6, All-in, 31 W, 22 W, 600x600 mm, VPC, 2900 lm, 3100 lm, 3350 lm, 3600 lm, 4000 lm, 4300 lm, 3000 K, 3500 K, 4000 K, UGR19

600x600 mm, Visible profile ceiling version, Thép, Trắng, Màu trắng Signal (RAL9003), Bộ cấp nguồn bên ngoài (Bật/Tắt), All-in, Multi Lumen, All-in, Multi Color Temperature, 2900 lm, 3100 lm, 3350 lm, 3600 lm, 4000 lm, 4300 lm, 31 W, 22 W, 140 lm/W, 130 lm/W, 3000 K, 3500 K, 4000 K, (0.38, 0.38) SDCM ≤3, UGR19, Góc chiếu 90°, Thấu kính vi lăng kính, Polystyrene, IP20/44 | Bảo vệ ngón tay; bảo vệ dây, chống tia nước, IK02 | 0,2 J tiêu chuẩn, Cấp an toàn II, Đầu nối ấn 2 cực, SC | Cáp an toàn

## Thông tin chung

| | |
|---|---|
| Số lượng bộ điều khiển | 1 thiết bị |
| Bao gồm bộ điều khiển | Có |
| Thẻ dịch vụ | Có |
| Thang giá trị | Hiệu suất |
| Thời hạn bảo hành | 5 năm |

## Thông tin kỹ thuật về đèn

| | |
|---|---|
| Quang thông | 2.900 lm |
| Nhiệt độ màu (CCT) | 3000 K |
| Hiệu suất phát quang định mức | 140 lm/W |
| Chỉ số hoàn màu (CRI) | >80 |

| | |
|---|---|
| Góc chiếu của nguồn sáng | 90 ° |
| Màu sắc nguồn sáng | 840 trắng trung tính |
| Loại chóa quang học | Góc chiếu 90° |
| Sự mở rộng chùm sáng của đèn dạng thanh dầm | 90° |
| Chỉ số đánh giá độ chói đồng nhất theo CEN (UGR) | 19 |
| Loại Tích hợp | All-in, Multi Lumen |

## Vận hành và điện

| | |
|---|---|
| Điện áp đầu vào | 220 đến 240 V |
| Tần số lưới điện | 50 or 60 Hz |
| Dòng khởi động | 20 A |
| Thời gian khởi động | 0,22 ms |
| Công suất | 31 W |
| Hệ số công suất (dạng thập phân/phân số) | 0.9 |
| Kết nối | Đầu nối ấn 2 cực |
| Cáp | - |
| Số lượng sản phẩm trên MCB 16 A loại B | 21 |
| Phù hợp với bật/tắt ngẫu nhiên | Không áp dụng |
| Cấp bảo vệ IEC | Cấp an toàn II |
| Méo hài tổng | 20 % |

## Điều khiển và điều chỉnh độ sáng

| | |
|---|---|
| Có thể điều chỉnh độ sáng (Có hỗ trợ tăng/giảm sáng) | Không |
| Bộ điều khiển/bộ nguồn/biến thế | Bộ cấp nguồn bên ngoài (Bật/Tắt) |
| Giao diện điều khiển | - |
| Duy trì quang thông không đổi (CLO) | Không |
| Độ mờ tối đa | Không áp dụng |

## Cơ khí và vỏ đèn

| | |
|---|---|
| Vật liệu vỏ đèn | Thép |
| Vật liệu đèn phản chiếu | Acrylate |
| Vật liệu chóa quang học | Polystyrene |
| Vật liệu chụp quang học | Polystyrene |
| Vật liệu gắn cố định | - |
| Màu sắc vỏ thiết bị | Trắng |
| Lớp hoàn thiện chụp quang học | Thấu kính vi lăng kính |
| Chiều dài tổng thể | 595 mm |
| Chiều rộng tổng thể | 595 mm |
| Chiều cao tổng thể | 63 mm |
| Kích thước (Cao x Rộng x Sâu) | 63 x 595 x 595 mm |
| Loại trần hoặc phụ kiện lắp trần tương thích | Visible profile ceiling version |
| Mã bảo vệ chống xâm nhập | IP20/44 [Bảo vệ ngón tay; bảo vệ dây, chống tia nước] |
| Mã bảo vệ khỏi tác động cơ học | IK02 [0,2 J tiêu chuẩn] |
| Thiết bị an toàn | SC [Cáp an toàn] |
| Trọng lượng tịnh (Bộ) | 2,230 kg |

## Hệ thống chiếu sáng khẩn cấp

| | |
|---|---|
| Chiếu sáng khẩn cấp trung tâm | Không |

## Phê duyệt và ứng dụng

| | |
|---|---|
| Thử nghiệm sợi dây phát sáng | Nhiệt độ 650 °C, thời gian 30 giây |
| Ký hiệu tính dễ cháy | Để lắp trên các bề mặt thường bắt cháy |
| Dấu CE | Có |
| Dấu ENEC | Dấu ENEC |
| Rủi ro quang học | Photobiological risk group 0 @200mm to EN62778 |
| Thông số kỹ thuật về rủi ro quang học | 0,2 m |
| Tuân thủ tiêu chuẩn RoHS châu Âu | Có |
| Nhiệt độ môi trường hiệu quả Tq | 25 °C |
| Giá trị nhấp nháy (PstLM) - Giá trị nhấp nháy theo EN 61000-3-3 | 1 |
| Đo lường khả năng nhìn thấy hiệu ứng chớp sáng (SVM) | 0,4 |
| Phạm vi nhiệt độ môi trường xung quanh | -10 đến +35°C |

## Hiệu suất ban đầu (Tuân thủ IEC)

| | |
|---|---|
| Dung sai quang thông | -10% / +10% |
| Màu sắc ban đầu | (0.38, 0.38) SDCM ≤3 |
| Dung sai mức tiêu thụ điện | +/-10% |

## Hiệu suất theo thời gian (Tuân thủ IEC)

| | |
|---|---|
| Tỷ lệ lỗi bộ điều khiển ở mức tuổi thọ hữu ích trung bình 50.000 giờ | 5 % |
| Duy trì quang thông (EN-IEC 62722-2-1) ở tuổi thọ hữu ích trung bình* 50000 giờ | L90 |
| Duy trì quang thông (EN-IEC 62722-2-1) ở tuổi thọ hữu ích trung bình* 100000 h | L80 |

## Dữ liệu về hoạt động bền vững

| | |
|---|---|
| Đánh giá tính bền vững | Unclassified |
| Loại sửa chữa | Sản phẩm này thuộc loại D, không được thiết kế để sửa chữa. |
| Carbon tích hợp (A1-A3) | 24,6 kg $CO_2e$ |
| Tỷ lệ vật liệu không nguyên chất của sản phẩm | 10,1 % |
| Tỷ lệ vật liệu có thể tái chế của sản phẩm hoàn thiện | 47,9 % |
| Tổng GWP B6 (kg CO2eq) Đơn vị được công bố | Vui lòng tính toán sử dụng giá trị hỗn hợp năng lượng địa phương của bạn: Công suất công bố (kW) * Tuổi thọ công bố (giờ) * Hỗn hợp năng lượng (kg CO2 tương đương / kWh) |
| Tổng GWP B6 (kg CO2eq) Đơn vị chức năng | Vui lòng tính toán sử dụng giá trị hỗn hợp năng lượng địa phương của bạn: Công suất công bố (kW) * 1000 (lm) / Quang thông công bố (lm) * 35000 (giờ) * Hỗn hợp năng lượng (kg CO2 tương đương / kWh) |

## Dữ liệu sản phẩm

| | |
|---|---|
| Tên sản phẩm đặt hàng | RC132V G6 29_36_43S/830_40 PSU W60L60 OC |
| Tên sản phẩm đầy đủ | RC132V G6 29_36_43S/830_40 PSU W60L60 OC |
| Mã sản phẩm đầy đủ | 872016973518799 |
| Mã đơn hàng | 911401891185 |
| Số vật liệu (12NC) | 911401891185 |
| Phần tử - Số lượng trên một bộ | 1 |
| EAN/UPC - Sản phẩm/Hộp | 8720169735187 |
| Phần tử - Số bộ trên một hộp ngoài | 4 |
| EAN/UPC - Vỏ | 8720169735330 |

## Bản vẽ kích thước

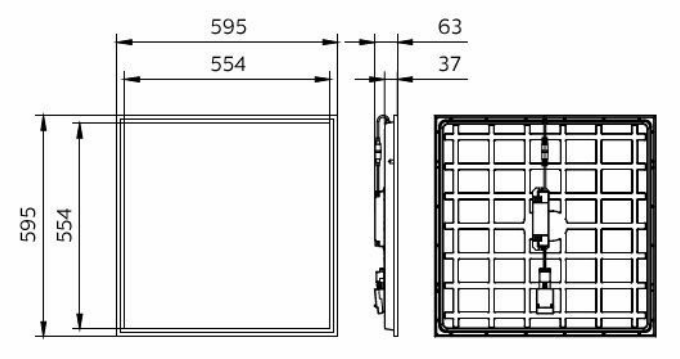


## Polar normal diagrams

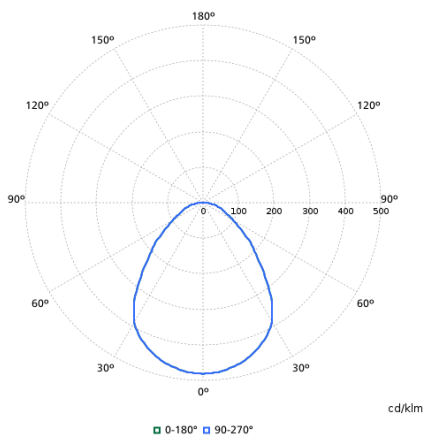

## Tài liệu liên quan

| Tài liệu và chứng chỉ | Tên tài liệu | Tải xuống |
|---|---|---|
| Installation Instructions | CoreLine-panel-G6-Installation-Instructions-RC132V-All-in.pdf | Tải xuống |
| Tender text | Tender_Text_911401891185_vi_VN.txt | Tải xuống |
| Environmental Product Declaration | EPD-CoreLine-Panel-gen6-RC132V-W60L60-Ref-911401890585.pdf | Tải xuống |

| Phần bổ trợ phần mềm | Tên tài liệu | Tải xuống |
|---|---|---|
| LDT File | LDT File - 911401891185.ldt | Tải xuống |
| ROLF File | ROLF File - 911401891185.rolfz | Tải xuống |
| ULD File | ULD File - 911401891185.uld | Tải xuống |
| Revit file | Revit file - 911401891185.zip | Tải xuống |

© 2025 Signify Holding. Mọi quyền được bảo lưu. Thông tin được cung cấp trong tài liệu này có thể thay đổi mà không cần thông báo trước. Signify không đưa ra bất kỳ tuyên bố hay bảo đảm nào về tính chính xác hay đầy đủ của thông tin nêu trong này và sẽ không chịu trách nhiệm pháp lý đối với bất kỳ hành động nào dựa vào những thông tin đó. Thông tin được trình bày trong tài liệu này không phải là sự chào mời bán hàng và không cấu thành một phần của bất kỳ báo giá hay hợp đồng nào, trừ khi được Signify đồng ý. Philips và Biểu tượng tấm khiên Philips là các thương hiệu đã đăng ký của Koninklijke Philips N.V.