Pacific LED Gen5 Value

WT475C 62S/840 PSU WB L1800

Pacific LED Gen5 Value, Waterproof, 44 W, L1800 mm, 6200 lm, 4000 K, Широкий промінь, Прозорий, IP66, IK08

Waterproof, L1800 mm, Полікарбонат, Білий, Блок живлення (Увімк./Вимк.), 6200 lm, 44 W, 141 lm/W, 4000 K, (0.38, 0.38) SDCM <3, UGR19, Широкий промінь, Прозорий, Полікарбонат, IP66 | Захист від проникнення пилу, стійкий до струменю води, IK08 | 5 Дж захищено від нищення, Клас безпеки I, Вставний з'єднувач на 5 полюсів

Попередження та безпека

- З часом ультрафіолетове випромінювання зруйнує матеріал, що призведе до втрати водонепроникності й класу захисту IP66.
- Не встановлюйте світильник у місцях, де він піддаватиметься дії прямого сонячного світла

Дані про продукцію

Загальна інформація	
Заміна джерела світла	Так
Кількість розподільних коробок	1 шт.
Драйвер входить у комплект	Так
Service tag	Так
Технології освітлення	LED
Сходи вартості	Специфікація
Гарантійний період	5 років

Світлотехнічні	
Світловий потік	6 200 lm
Корельована колірна температура (ном.)	4000 K
Світловіддача (номінальна) (ном.)	141 lm/W
Індекс якості кольоропередачі (CRI)	>80
Колір джерела світла	840 нейтральний білий
Тип оптичного пристрою	Широкий промінь
Розширення променю світла світильника	93° x 93°
Узагальнений показник засліплення CEN	19
Коефіцієнт ефективності меланопічного денного світла	0,65

Експлуатаційні й електричні	
Вхідна напруга	Від 220 до 240 V
Частота мережі	50 to 60 Hz
Пусковий струм	19 A
Час впуску	0,28 ms

Дані можуть бути змінені

Pacific LED Gen5 Value

Споживана потужність	44 W
Коефіцієнт потужності (частка)	0.96
Підключення	Вставний з'єднувач на 5 полюсів
Кабель	-
Кількість виробів у MCB (16 A, тип B)	24
Підходить для довільного перемикання	Ні
Клас захисту IEC	Клас безпеки I
Загальне нелінійне спотворення	20 %

Елементи керування й затемнення

З регульованою яскравістю	Ні
Драйвер / блок живлення / трансформатор	Блок живлення (Увімк./Вимк.)
Інтерфейс керування	-
Постійний світловий потік	Ні

Механічні деталі й корпус

Матеріал корпусу	Полікарбонат
Матеріал відбивача	-
Матеріал оптичного пристрою	Полікарбонат
Матеріал світлорозсіювача	Полікарбонат
Кріпильний матеріал	Сталь
Колір корпусу	Білий
Покриття кришки об'єктива	Прозорий
Загальна довжина	1 810 mm
Загальна ширина	96 mm
Загальна висота	68 mm
Розміри (висота x ширина x глибина)	68 x 96 x 1810 mm
Код захисту від проникнення	IP66 [Захист від проникнення пилу, стійкий до струменю води]
Код захисту від механічного впливу	IK08 [5 Дж захищено від нищення]
Вага нетто (шт.)	3,100 kg

Затвердження й застосування

Випробування на займання	Температура 850 °C, тривалість 30 с
Позначка займистості	Для монтажу на легкозаймисті поверхні
Знак CE	Так
Знак ENEC	Знак ENEC+
Фотобіологічний ризик	Photobiological risk group 1 @200mm to EN62778
Специфікація фотобіологічного ризику	0 m
Відповідає стандартам європейської директиви RoHS	Так
Робоча температура довкілля Tq	25 °C
Значення мерехтіння (PstLM) – значення мерехтіння відповідно до EN 61000-3-3	1
Міра видимості стробоскопічного ефекту (SVM)	0,4
Діапазон температури довкілля	від -25 °C до +45 °C

Початкові експлуатаційні характеристики (відповідає IEC)

Допустиме відхилення світлового потоку	+/-7%
Початкова колірність	(0.38, 0.38) SDCM <3
Допуск споживання енергії	+/-11%
Стандартне відхилення відповідності кольорів (еліпс МакАдама)	SDCM≤3

Експлуатаційні характеристики у довгостроковій перспективі (відповідає IEC)

Інтенсивність відмов механізму керування за середнього терміну служби 50 000 год	5 %
Інтенсивність відмов механізму керування за середнього терміну служби 100 000 год	10 %
Стабільність світлового потоку (EN-IEC 62722-2-1) за середнього терміну служби* 50 000 год	L90
Стабільність світлового потоку (EN-IEC 62722-2-1) за середнього терміну служби* 100 000 год	L80

Дані про екологічну сталість

Рейтинг стійкості	Signify Circle
Клас ремонту	Для ремонту класу B драйвер та джерело світла цього світильника можуть бути замінені спеціалістом сервісної служби. Запчастини та документація доступні протягом тривалого періоду часу.
Вбудований вуглець (A1-A3)	31,5 kg CO_2e
Співвідношення непервинного матеріалу в продукті	20,3 %
Відсоток вмісту готового продукту, що підлягає переробці	62 %
Загальний потенціал глобального потепління (ПГП) B6 (кг CO2-екв.), заявлені одиниці	Будь ласка, розрахуйте, використовуючи значення вашого місцевого енергетичного міксу: Заявлена потужність (кВт) × Термін служби (години) × Енергетичний мікс (кг CO2eq / кВт·год).
Загальний потенціал глобального потепління (ПГП) B6 (кг CO2-екв.), функціональні одиниці	Будь ласка, розрахуйте, використовуючи значення вашого місцевого енергетичного міксу: Заявлена потужність (кВт) * 1000 (лм) / світловий потік (лм) * 35000 (год) * енергетичний мікс(кг CO2 екв/кВт·год)

Дані про виріб

Назва замовленого виробу	WT475C 62S/840 PSU WB L1800
Повна назва виробу	WT475C 62S/840 PSU WB L1800
Повний код виробу	871951462362000
Код замовлення	910925868297
Номер матеріалу (12NC)	910925868297
Чисельник — кількість в упаковці	1
EAN/UPC - продукт/упаковка	8719514623620
Чисельник — упаковок у зовнішній коробці	1
EAN/UPC - корпус	8719514623620
Код сімейства продуктів	WT475C [Pacific LED gen5 Value]

Pacific LED Gen5 Value

Розміри

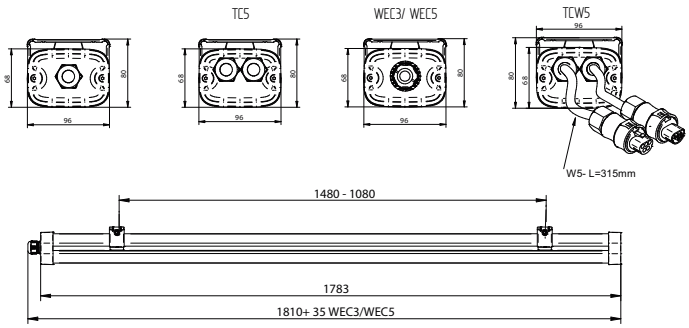

Фотометричні дані

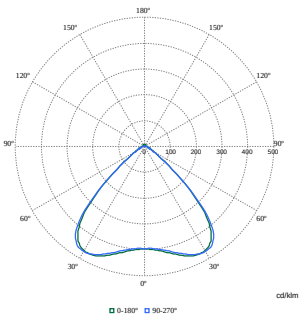

Polar Normal (separate) - WT475CI - 910925868297

© 2023 Signify Holding Всі права захищені. Signify не надає жодних заяв або гарантій щодо точності чи повноти інформації, наведеної тут, і не несе відповідальності за будь-які дії, що покладаються на неї. Інформація, представлена в цьому документі, не призначена як будь-яка комерційна пропозиція та не є частиною будь-якої пропозиції або контракту, якщо інше не погоджено Signify. Philips і емблема Philips Shield є зареєстрованими товарними знаками Koninklijke Philips N.V.