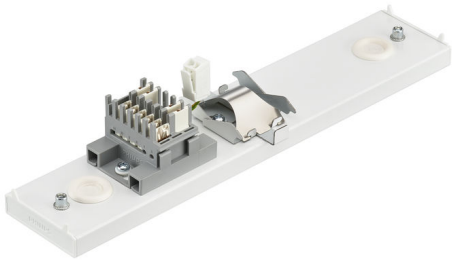

Maxos Fusion

LL500Z BA BK

LL500Z | Maxos fusion Acc., Nero

Maxos Fusion è un sistema trunking a LED, adattabile a molteplici applicazioni, che offre un'eccellente qualità della luce, riducendo al contempo i costi energetici rispetto alle lampade fluorescenti. Per il retail, è disponibile una gamma di pannelli lineari, non lineari e lampade spot che possono essere facilmente installati sul binario, illuminando e mettendo in risalto la merce esposta in modo brillante. I prodotti per applicazioni industriali sono invece volti a ridurre i costi di installazione e manutenzione, impiegando meno pannelli lineari. Grazie a una configurazione elettrica fino a 13 conduttori, alla libertà di posizionamento degli apparecchi e all'integrazione di altri servizi/hardware di terze parti, il sistema Maxos Fusion consente di ridurre l'ingombro sul soffitto. Inoltre, può essere facilmente riconfigurato per adattarsi a future modifiche strutturali. Maxos Fusion è predisposto per l'integrazione di sensori di raccolta dati, consentendo così di avere informazioni dettagliate utili per ottimizzare l'attività aziendale.

Dati del prodotto

Informazioni generali	
Service tag	Sì
Tier	Specifiche tecniche

Funzionamento e parte elettrica	
Tensione in ingresso	Da 220 a 240 V
Frequenza di linea	50 to 60 Hz
Classe di protezione IEC	Classe di isolamento I

Meccanica e corpo	
Lunghezza complessiva	309,4 mm
Larghezza complessiva	62,3 mm
Altezza complessiva	14,7 mm
Diametro complessivo	0 mm
Dimensioni (Altezza x Larghezza x Profondità)	15 x 62 x 309 mm
Materiale	Acciaio
e una gestione termica	IP20 [Protetto contro l'accesso con un dito]
Codice di protezione dagli impatti meccanici	IK02 [0,2 J standard]
Colore accessori	Nero
Angolo	-
Peso netto (Pezzo)	0,370 kg

Maxos Fusion

Approvazione e applicazione	
Marchio CE	Sì
Conformità a RoHS EU	Sì

Dati del prodotto	
Nome prodotto ordine	LL500Z BA BK
Nome completo prodotto	LL500Z BA BK
Full EOC	871869699834200
Descrizione codice locale	99834200
Codice d'ordine	99834200

Codice materiale (12NC)	910925865357
Codice locale	99834200
Numeratore - Quantità per confezione	1
EAN/UPC - Prodotto/scatola	8718696998342
Numeratore - Confezioni per scatola esterna	1
EAN/UPC - Case	8718696998342
Codice famiglia prodotto	LL500Z [Maxos fusion Acc.]

Disegno tecnico

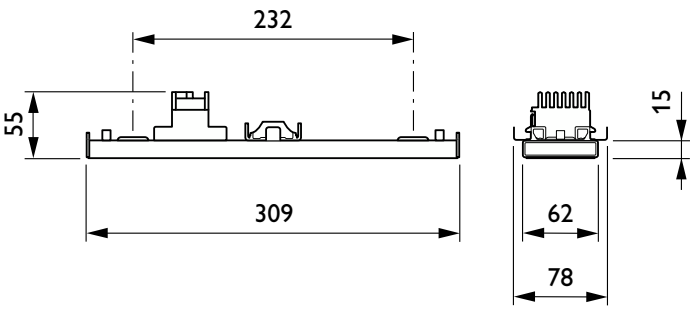

© 2025 Signify Holding Tutti i diritti riservati. Signify non fornisce alcuna rappresentazione o garanzia relativamente all'accuratezza o alla completezza delle informazioni incluse e non può essere ritenuta responsabile di eventuali azioni basate su di esse. Le informazioni riportate nel presente documento non hanno alcuno scopo commerciale e non fanno parte di alcun preventivo o contratto, salvo diversamente concordato con Signify. Philips e il simbolo dello scudo Philips sono marchi registrati di Koninklijke Philips N.V.