LIGHTOLIER

Éclairage vers le bas

Calculite 2 po

C2C Cylindre (rond)

Les cylindres DEL de 2 po Calculite offrent le meilleur confort visuel de l'industrie, un excellent éclairement uniforme pendant sa durée de vie et une polyvalence d'installation. Les configurations d'éclairage vers le bas, d'éclairage mural, d'accentuation réglable et d'éclairage direct/indirect procurent la polyvalence adéquate pour accentuer l'ambiance d'un bureau, d'un magasin de détail et des installations hôtelières.

Projet:

Emplacement:

No de cat.:

Type:

Qté:

Notes:

Liste de vérification de commande (x = requis pour une configuration de luminaire complète)

Préfixe du no cat.	Montage	Style	Luminaire+	Réflecteur+	Optique+	Accessoires
C2CPC(S/M/L)DL	Suspendu avec câble	Éclairage vers le bas	X	X		
C2CPSA	Suspendu avec tige	Accentuation réglable	X		X	X
C2CSA	En saillie	Accentuation réglable	X		X	
C2CPSDL	Suspendu avec tige	Éclairage vers le bas	X	X		X
C2CPSWW	Suspendu avec tige	Éclairage mural	X			X
C2CSDL	En saillie	Éclairage vers le bas	X	X		
C2CWDL	Mural	Éclairage vers le bas	X	X		
C2CSWW	En saillie	Éclairage mural	X			
C2CWWW	Mural	Éclairage mural	X			
C2CWUDW	Mural	Éclairage mural haut/bas	X			
C2CWUD	Mural	Haut/bas	X	X (2 requis)		

Luminaire

exemple: C2CPSA10940Z10UA

Série	Montage	Style	Lumens	IRC/TCP	Gradation/tension	Fini
C2C						
C2C Cylindre de 2 po Calculite	**PCS** Suspendu avec câble cordon d'alimentation 6 pi **PCM** Suspendu avec câble cordon d'alimentation 12 pi **PCL** Suspendu avec câble cordon d'alimentation 20 pi	**DL** Éclairage vers le bas[2]	**08** 780lm **07** 700lm **10** 1000lm	**9D2W** IRC 90/3000K-1800K **927** IRC 90/2700K **930** IRC 90/3000K **935** IRC 90/3500K **940** IRC 90/4000K	**Z10U** 0-10V 1% / Unv. (120/277V) **ELV1** ELV (120V) / Unv. (120/277V) **L01U** Lutron PEQ EcoSystem 0,1% / Unv. (120/277V)	**A** Aluminium[4] **B** Noir (mat)[4] **W** Blanc (mat)[4] **RAL** Couleur RAL[4,5]
	PS Suspendu avec tige[1] **S** En saillie	**A** Accentuation réglable (doit être commandé avec l'optique)	**07** 700lm **10** 1000lm	**927** IRC 90/2700K **930** IRC 90/3000K **935** IRC 90/3500K **940** IRC 90/4000K	**Z10U** 0-10V 1% / Unv. (120/277V) **ELV1** ELV (120V) / Unv. (120/277V) **L01U** Lutron PEQ EcoSystem 0,1% / Unv. (120/277V)	**A** Aluminium **B** Noir (mat) **W** Blanc (mat) **RAL** Couleur RAL[5]
	PS Suspendu avec tige[1] **S** En saillie **W** Mural	**DL** Éclairage vers le bas[2]	**08** 780lm	**9D2W** IRC 90/3000K-1800K	**Z10U** 0-10V 1% / Unv. (120/277V) **ELV1** ELV (120V) / Unv. (120/277V) **L01U** Lutron PEQ EcoSystem 0,1% / Unv. (120/277V)	**A** Aluminium **B** Noir (mat) **W** Blanc (mat) **RAL** Couleur RAL[5]
		DL Éclairage vers le bas[2] **WW** Éclairage mural	**07** 700lm **10** 1000lm	**927** IRC 90/2700K **930** IRC 90/3000K **935** IRC 90/3500K **940** IRC 90/4000K		
	W Mural	**UDW** Éclairage mural vers le haut/ vers le bas[5] (les lumens illustrés se divisent également vers le haut et vers le bas)	**14** 1400lm **20** 2000lm	**927** IRC 90/2700K **930** IRC 90/3000K **935** IRC 90/3500K **940** IRC 90/4000K	**Z10U** 0-10V 1% / Unv. (120/277V) **ELV1** ELV (120V) / Unv. (120/277V)	**A** Aluminium **B** Noir (mat) **W** Blanc (mat) **RAL** Couleur RAL[5]
			14 1400lm **16** 1600lm	**927** IRC 90/2700K **930** IRC 90/3000K **935** IRC 90/3500K **940** IRC 90/4000K	**L01U** Lutron PEQ EcoSystem 0,1% / Unv. (120/277V)	
	W Mural	**UD** Direct/ Indirect[2,3] (les lumens illustrés se divisent également vers le haut et vers le bas)	**14** 1400lm	**927** IRC 90/2700K **930** IRC 90/3000K **935** IRC 90/3500K **940** IRC 90/4000K	**L01U** Lutron PEQ EcoSystem 0,1% / Unv. (120/277V)	**A** Aluminium **B** Noir (mat) **W** Blanc (mat) **RAL** Couleur RAL[5]
			15 1500lm		**Z10U** 0-10V 1% / Unv. (120/277V) **ELV1** ELV (120V) / Unv. (120/277V)	

1. Le montage sur tige de suspension (PS) doit être commandé avec un accessoire pour suspension.
2. Les modèles éclairage vers le bas (DL) doivent être commandés avec seulement un réflecteur.
   Le modèle à montage mural avec éclairage direct/indirect (WUD) doit être commandé avec deux réflecteurs.
3. Les lumens nominaux illustrés sont pour le luminaire en entier, égal pour les lumens vers le haut ou vers le bas. Les deux, vers le haut et vers le bas, sont contrôlés par un seul circuit.
4. Le montage PCS / PCM / PCL comprend un câble avec une finition assortie au cylindre. La finition RAL sera avec un câble noir.
5. Les couleurs RAL standard peuvent être spécifiées sur commande. Ajouter le code RAL standard (RALxxxxx).

C2C Cylindre de 2 po Calculite (rond)

Suspensions, luminaires à montage en saillie et mural

Réflecteur à éclairage vers le bas (pour éclairage vers le bas et vers le haut/vers le bas)

Série	Faisceau	Fini	
C2CR			
C2CR Cylindre de 2 po Calculite	**W** Large (62°)	**CL** Incolore **CC** Comfort Clear **CD** Comfort Clear Diffus **CZ** Champagne bronze	**WH** Blanc (mat) **BK** Noir (anodisé) **BT** Noir texturé (peint) **WT** Blanc texturé (peint)

Optique accentuation réglable

(pour accentuations C2CPSA et C2CSA)

Série	Faisceau
C2CO	
C2CO Cylindre de 2 po Calculite	**SP** Étroit (23°) **NFL** Moyen (35°) **FL** Large (40°)

Trousse de tiges de suspension accessoires (pour suspension C2CPS)

Série	Longueur	Fini
CA Accessoire Calculite avec trousse de tige de plafonnier rond **CASQ** Accessoire Calculite avec trousse de tige de plafonnier carré	**36** 36 pouces **48** 48 pouces **60** 60 pouces **72** 72 pouces	**AL** Aluminium **BK** Noir (mat) **WH** Blanc (mat) **RAL** Couleur RAL[1] (standard code)

Accessoires (for all configurations)

Série	Fini
CAXTC Rallonge de plafonnier pour alimentation dans le conduit de Calculite rond **CASQXTC** Rallonge de plafonnier pour alimentation le conduit de Calculite carré	**AL** Aluminium **BK** Noir (mat) **WH** Blanc (mat) **RAL** Couleur RAL[1] (standard code)

1. Les couleurs RAL standard peuvent également être spécifiées sur demande. Ajouter un code RAL standard (RALxxxxx).

Boîtier

Cylindre :
Aluminium extrudé

Plafonnier :
Installation sur une boîte de jonction octogonale de 3 po ou 4 po x 1,5 po.

Montage en surface (C2CS) :
S'installe directement sur une boîte de jonction.

Montage sur câble suspendu (C2CPC) :
Plafonnier et câble d'alimentation réglable sur le site inclus. Le cylindre complet inclut une trousse de plafonnier et un câble conducteur à 5 fils. Le fini du câble s'agence à celui du cylindre pour les finis AL, BK et WH et est noir pour le fini de cylindre à couleur RAL.

Montage sur tige de suspension (C2CPS) :
Commander avec tige accessoire CASK ou CASQSK.

Câble d'alimentation de suspension : couleur pour s'agencer au fini du cylindre (A, B, W). Câble noir (BK) pour les finis RAL à moins que spécifié par le client.

Montage mural (C2CW) :
Pièces de fixation pré-attachées facilitant l'installation dans une boîte de jonction murale.

Pilotes

Z10U : 0-10V 1% / universelle (120/277V)

ELV1 : basse tension électronique (gradation ELV 120V) / universelle (120/277V)

L01U : Lutron PEQ EcoSystem (gradation en baisse jusqu'à 0,1%) / universelle (120/277V). Pilote DEL de petite taille Lutron Hi-Lume Premier 0,1% EcoSystem avec technologie d'allumage doux, et de gradation à fondu au noir

Systèmes optiques

Éclairage vers le bas et direct/indirect :
Défilement physique réel de 50° et défilement réfléchi de 45°.

Éclairage mural :
Lentille IR thermique de polycarbonate procurant une distribution uniforme sur le mur avec un écart minimal entre le luminaire et le mur.

Qualité de lumière :
2 SDCM assurant une constance de couleur d'un luminaire à l'autre et pendant la durée de vie du luminaire. Lentille de silicone de classe optique prioritaire avec surface configurée pour procurer une diffusion du faisceau uniforme sans tache de lumière ou anneaux foncés.

Plages de lumens

Entretien de la lumière: 70% prédit maintien du flux lumineux à 64 000 heures.

Éclairage direct/indirect : se commande avec différents flux lumineux vers le haut et vers le bas grâce au processus de commande spéciale. Les lumens nominaux pour un montage mural sont le total de ceux du luminaire divisé en deux moitié vers le haut et moitié vers le bas, contrôlés par un même circuit.

Accessoires de rallonge de plafonnier

Les rallonges de plafonnier rond (CAXTC) et carré (CASQXTC) sont offertes pour utilisation avec alimentation directe dans un conduit. Connecteur de conduit à couvercle (non inclus) pour un aspect fini. Spécifier le fini selon la matrice pour commander ci-dessus. Utiliser sur une boîte de jonction octogonale standard de 3 po ou de 4 po x 1,5 po (non incluse). Les rallonges de plafonnier peuvent être utilisés avec tous les types de montage et les suspensions sur câble ou tige. Pour dimensions et illustrations voir page 8.

Accessoires de suspension

Trousse de montage sur tige accessoire : tige d'acier, diamètre de 0,375 po (filetage NPT de 1/8 po). Longueurs de câble conducteur à 5 fils le long de la tige pour l'alimentation et la gradation. L'attache magnétique du plafonnier sur la boîte de jonction procure une allure nette sans pièce de fixation. Le système de montage pivotant à alimentation automatique permet de garantir que le cylindre demeure droit. La tige peut être coupée sur le site pour ajuster la longueur (mèche de perceuse de 1/8 po requise pour le trou).

Exceptions pour Energy Star

- Pour les encastrés à éclairage vers le bas (DL), seuls les finis incolore (CL) et Comfort Clear (CC) sont certifiés Energy Star
- Les modèles muraux à éclairage vers le haut/vers le bas (WUD, WUDW) ne sont pas certifiés
- Les options de pilote Lutron ne sont pas certifiés Energy Star

Certifications et homologations

- Homologué cULus pour les endroits humides
- Certifié ENERGY STAR®
- Certifié RoHS

Garantie

Garantie limitée de 5 ans

Pour plus d'information sur la garantie de 5 ans limitée standard de Signify pour les systèmes de luminaires complets, veuillez visiter Signify.com/warranties.

C2C Cylindre de 2 po Calculite (rond)

Suspensions, luminaires à montage en saillie et mural

Électrique

Série	Gradation	Lumens	Tension	Amp.	Puissance (W)
C2CPC_DL C2CPSDL C2CSDL C2CWDL C2CPSWW C2CSWW C2CWWW	ELV	600 lm	120V	0,07	9
		1000 lm		0,12	14
		600 lm	277V	0,04	9
		1000 lm		0,07	14
	0-10V	600 lm	120V	0,07	10
		1000 lm		0,13	15,5
		600 lm	277V	0,05	10
		1000 lm		0,08	15,5
	Lutron	600 lm	120V	0,08	10
		1000 lm		0,13	16
		600 lm	277V	0,06	10
		1000 lm		0,08	16
C2CPC_DL_9D2W C2CPSDL_9D2W C2CSDL_9D2W C2CWDL_9D2W	ELV	800lm	120V	0,11	14
			277V	0,07	14
	0-10V	800lm	120V	0,12	15
			277V	0,08	15
	Lutron	800lm	120V	0,13	16
			277V	0,08	16
C2CWUD	ELV	800lm	120V	0,17	21
			277V	0,09	21
	0-10V	800lm	120V	0,16	22
			277V	0,1	22
	Lutron	600lm	120V	0,15	19
			277V	0,09	19
C2CWUDW	ELV	600lm	120V	0,1	13
			277V	0,05	13
		1000 lm	120V	0,17	21
			277V	0,09	21
	0-10V	600lm	120V	0,12	14
			277V	0,06	14
		1000 lm	120V	0,09	22
			277V	0,1	22
	Lutron	800lm	120V	0,14	17
			277V	0,09	17

Série	Gradation	Lumens	Tension	Amp.	Puissance (W)
C2CPSA C2CSA	ELV	600 lm	120V	0,07	9
			277V	0,04	9
		1000 lm	120V	0,11	14
			277V	0,07	14
	0-10V	600 lm	120V	0,08	10
			277V	0,05	10
		1000 lm	120V	0,12	15
			277V	0,08	15
	Lutron	600 lm	120V	0,08	10
			277V	0,04	10
		1000 lm	120V	0,13	16
			277V	0,08	16

ELV

Entrée	Marque	Type de gradation	No modèle	Gradation minimum
120V	Lutron	Coupure de phase en amont	DVELV-303P	2 %
			NTELV-600	2 %
			MAELV-600	2 %
			SELV-300P	2 %
		Coupure de phase en aval	DV-600P	2 %
			DVLV-600P	2 %
			NFTU-5A	2 %
			CTCL-153P	2 %
			GL-600H	2 %
			S-600P	2 %
			S-600P	2 %
	Leviton	–	IPE04	2 %
	Philips	–	CP400RPC120	2 %

Lutron

Entrée	Marque	No modèle	Gradation minimum
120V	Lutron	QSN-1ECO-S	L01U (0,1%) L1U (1%)
		QSN-2ECO-S	
		QSGRJ-_E (sans fil)	
		QSGR-_E (sans fil)	
		QP2-_ _ 2C	
		QP2-_ _ 4C	
		QP2-_ _ 6C	
		QP2-_ _ 8C	
		LQSE-2ECO-D	
120/277V	Lutron	RMJ-ECO32-DV-B	L01U (0,1%) L1U (1%)
		FCJ/FCJS-ECO1	

0-10V

Entrée	Marque	No modèle	Gradation minimum
120/277V	Lutron	SR1200ZTUNV	1%
	Leviton	Série IP7	1%
	Philips	SR1200ZTUNV	1%

C2C Cylindre de 2 po Calculite (rond)

Suspensions, luminaires à montage en saillie et mural

Finis de réflecteur

1. **Spéculaire incolore (CL) :** le fini le plus spéculaire en conséquence le plus performant, il procure une performance photométrique maximale mais peut produire un effet miroir de l'espace intérieur.
2. **Comfort clear (CC) :** le fini semi-spéculaire qui adoucit la lumière à la source du réflecteur et crée une luminosité uniforme et subtile du cône du réflecteur.
3. **Comfort clear diffus (CD) :** fini légèrement diffus, réduit l'effet miroir inhérent aux finis spéculaires, élimine l'irisation et réduit l'effet miroir associé aux finis spéculaires.
4. **Blanc (WH) :** (mat) ouverture plus brillante lorsqu'allumée mais procurant l'agencement le plus doux dans la plupart des plafonds lorsqu'éteinte.
5. **Noir (BK) :** (anodisé) le fini spéculaire qui procure la plus faible brillance possible et réduit considérablement l'identification de la source au plafond.
6. **Champagne bronze (CZ) :** fini semi-spéculaire qui adoucit la lumière à la source du réflecteur procurant une allure de réflecteur plus chaud (le flux lumineux est légèrement plus chaud).

C2C Cylindre de 2 po Calculite (rond)

Suspensions, luminaires à montage en saillie et mural

Montage en saillie pour éclairage vers le bas

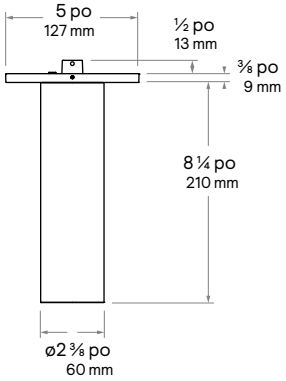

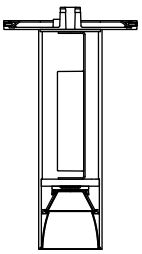

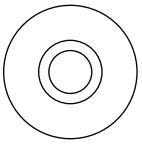

Éclairage vers le bas

Montage en saillie pour éclairage mural

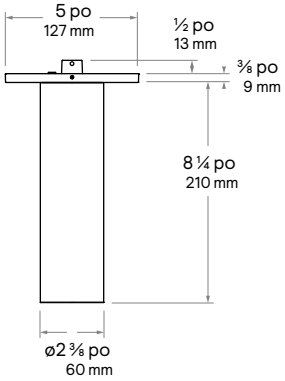

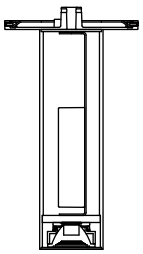

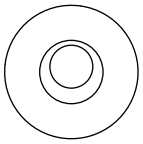

Éclairage mural

Montage en saillie pour accentuation réglable (plafond ou mur)

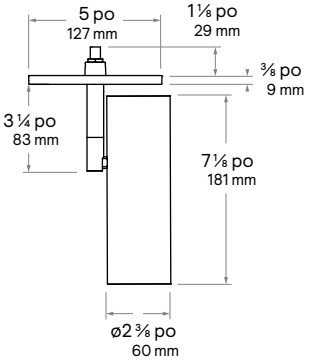

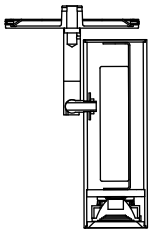

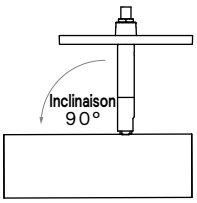

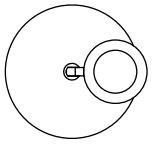

C2C Cylindre de 2 po Calculite (rond)

Suspensions, luminaires à montage en saillie et mural

Montage suspendu éclairage vers le bas (avec câble ou tige)

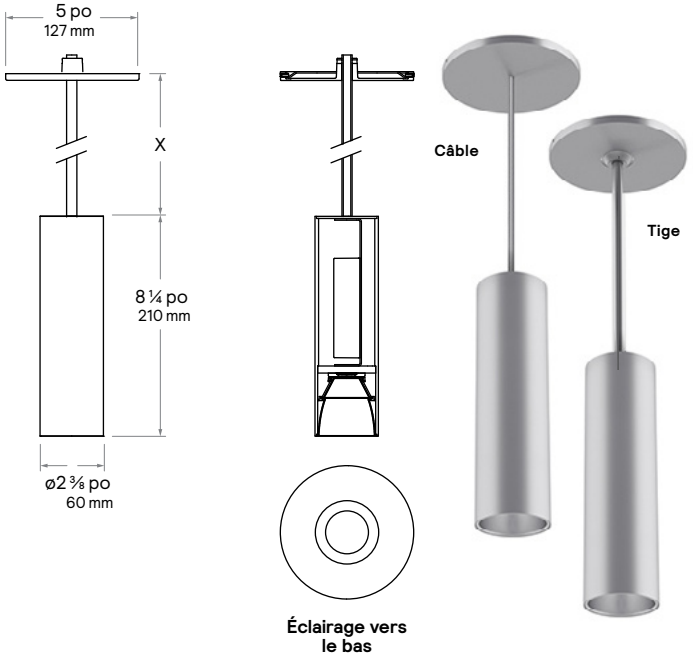

Montage suspendu éclairage murale (avec câble ou tige)

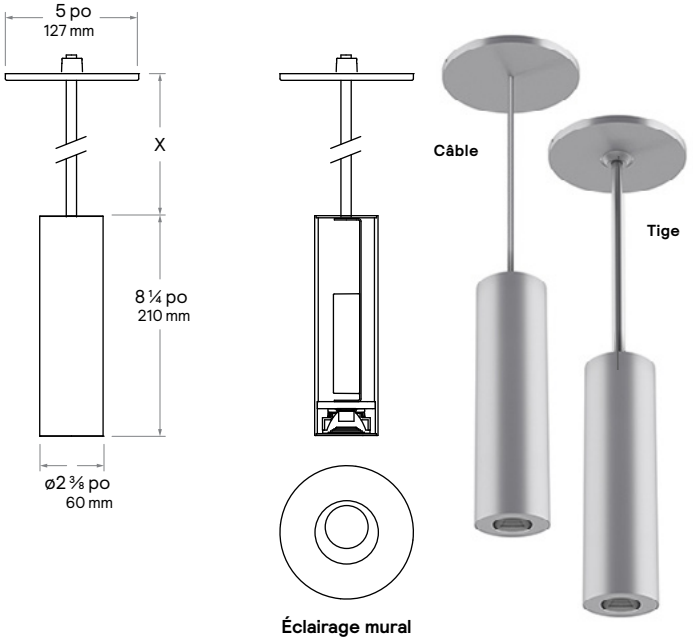

Montage suspendu éclairage d'accentuation réglable

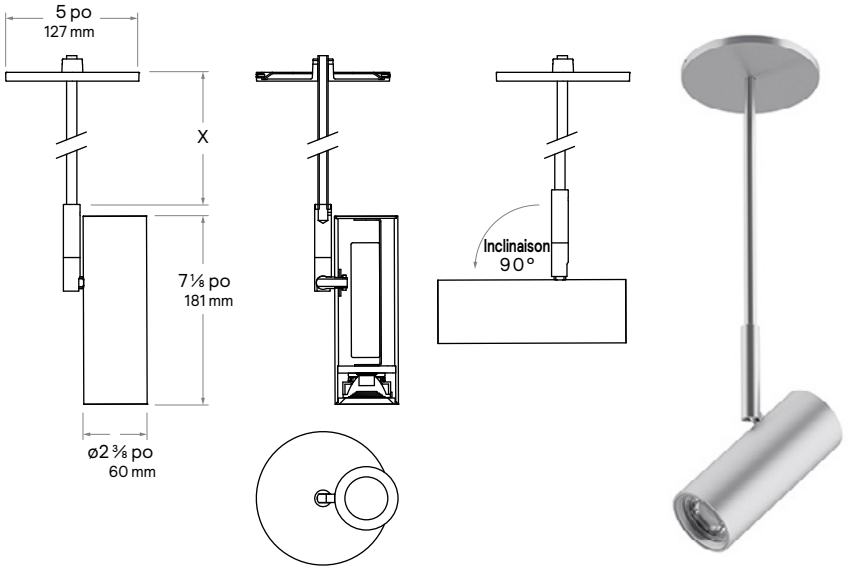

Rallonge de plafonnier

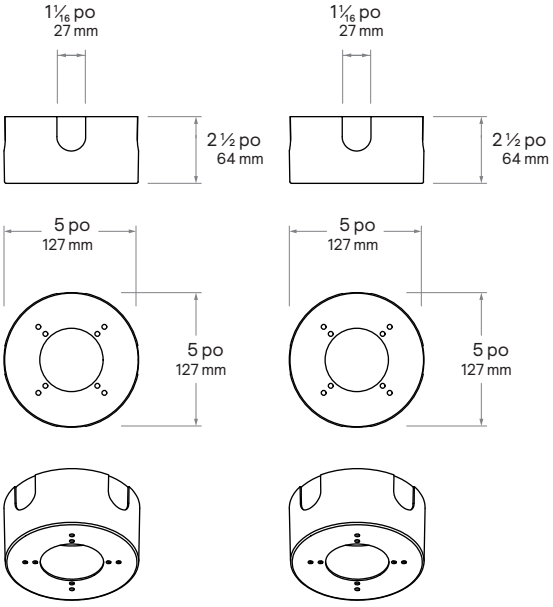

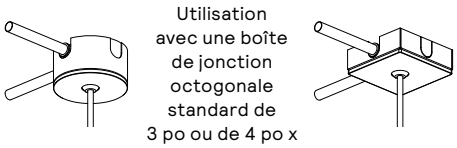

Utilisation avec une boîte de jonction octogonale standard de 3 po ou de 4 po x 1,5 po.

Les entrées défonçables s'utilisent avec une direction de conduit droit jusqu'à 90 degrés. Le câble standard et les plafonniers suspendus se rattachent directement à la boîte de rallonge illustrée ci-dessus.

C2C Cylindre de 2 po Calculite (rond)

Suspensions, luminaires à montage en saillie et mural

Montage mural éclairage vers le bas

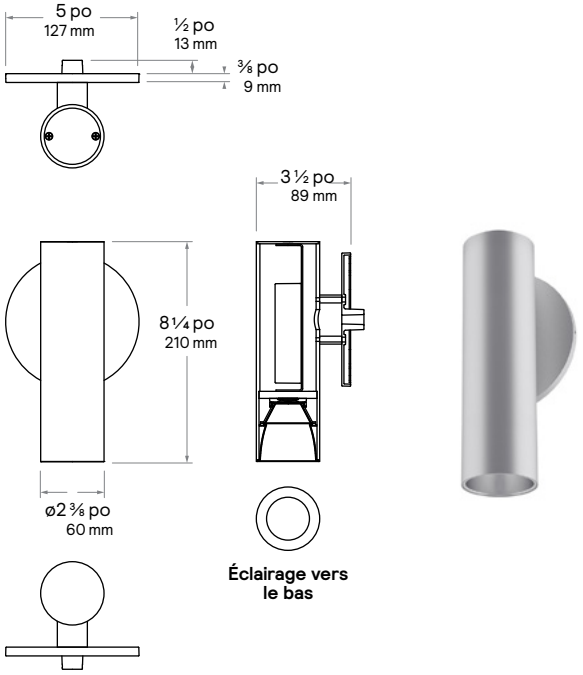

Montage mural éclairage mural

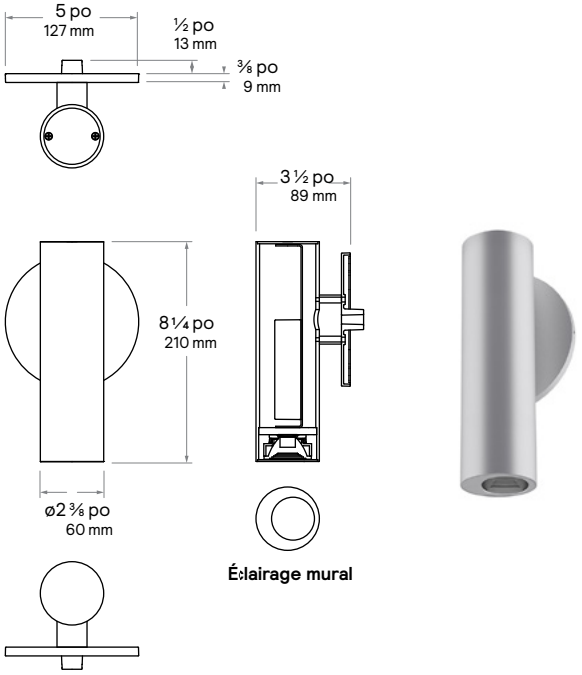

Montage mural éclairage vers le haut/vers le bas

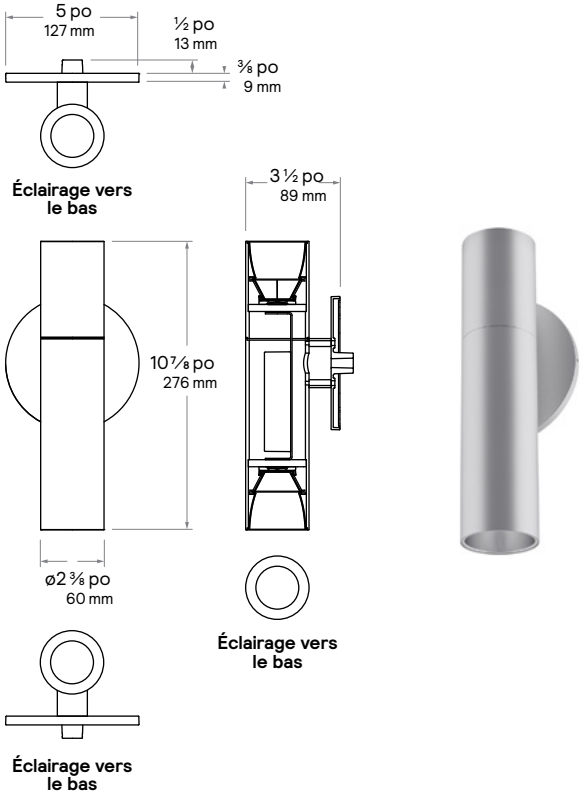

Montage mural éclairage mural vers le haut/vers le bas

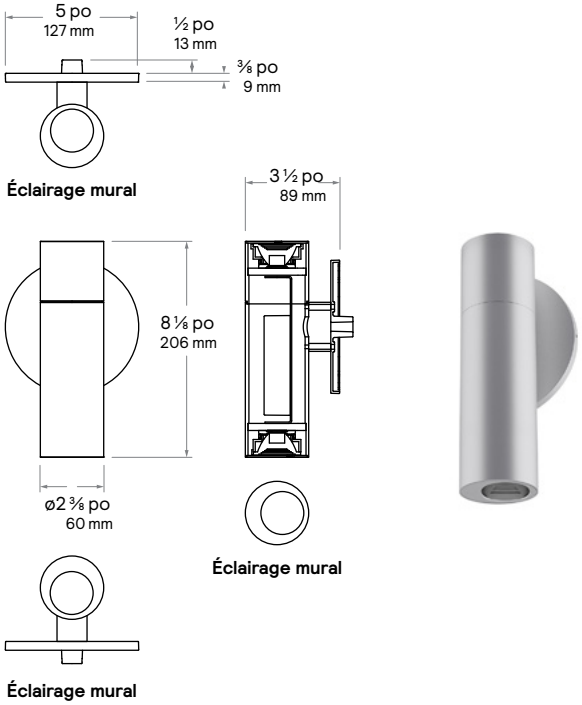

C2C Cylindre de 2 po Calculite (rond)

Suspensions, luminaires à montage en saillie et mural

Éclairage vers le bas, générateur de lumière de 1000 lm, 76,0 lm/W à 13W

Courbe candela

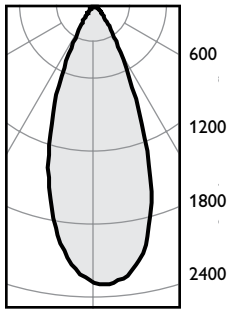

Luminaire : **C2CSDL10935ELV1B**
Réflecteur : **C2CRWCL**

Lumens à la sortie :	988 lm
Puiss. à l'entrée :	13 W*
IRC :	90 min.
TCP[1] :	3500K
Critère d'esp. :	0,76

*Puissance (W) contrôlée en deçà de 5 %.

Sommaire zonal

Zone	Lumens	% luminaire
0-30	561	56,8 %
0-40	772	78,1 %
0-60	984	99,6 %
0-90	988	100,0 %

Angle	P.B. moyens	Lumens
0	1106	
5	1091	
10	1006	99
15	864	
20	684	230
25	519	
30	405	232
35	344	
40	302	210
45	260	
50	145	179
55	19	
60	3	33
65	2	
70	1	2
75	0	
80	0	1
85	0	
90	0	

Données 1 appareil

Hauteur du plan éclairé	Pieds-bougies initiaux au centre	Diam. faisceau (pi)*
5 pi	44	3,8 pi
6 pi	31	4,6 pi
7 pi	23	5,3 pi
8 pi	17	6,1 pi
9 pi	14	6,8 pi

* Diamètre du faisceau défini au point où les pieds-bougies diminuent de 50 % maximum.

Unités multiples – RCP 2

Espacement c. à c.	Pieds-bougies initiaux au centre	Puissance au pi²
5 pi	44,0	0,58
6 pi	29,0	0,38
7 pi	21,0	0,27
8 pi	17,0	0,23
9 pi	14,0	0,18

Pièce de 38 pi x 38 pi x 10 pi, surface de travail 2,5 pi au-dessus du plancher, réflexions de 80/50/20 %.

Efficacité : 76,0 lm/w
Rapport[2] : LRQB2261-21

Facteurs d'ajustement

Fini		IRC / TCP
CL = 100 %	WT = 85 %	IRC 90 4000K = 104 %
CC = 97 %	WH = 82 %	IRC 90 3500K = 100 %
CD = 86 %	BK = 50 %	IRC 90 3000K = 96 %
CZ = 64 %	BT = 46 %	IRC 90 2700K = 90 %

Coefficients d'utilisation

Plafond	80 %				70 %		50 %		30 %		0 %
Mural	70	50	30	10	50	10	50	10	50	10	0
RCP	Méthode de cavité zonale - Réflexion efficace au sol = 20 %										
Rapport de cavité de la pièce 0	119	119	119	119	116	116	111	111	106	106	100
1	113	110	107	105	108	103	104	100	100	97	92
2	107	101	97	93	100	92	96	90	93	88	85
3	101	94	88	84	92	83	89	82	87	80	77
4	95	86	80	76	85	75	83	74	81	73	71
5	89	80	74	69	79	69	77	68	76	67	65
6	84	74	68	63	74	63	72	63	71	62	60
7	80	69	63	58	69	58	67	58	66	57	56
8	75	65	58	54	64	54	63	54	62	53	52
9	71	61	54	50	60	50	59	50	58	50	48
10	68	57	51	47	57	47	56	47	55	46	45

Éclairage mural, générateur de lumière de 1000 lm, 85,2 lm/W à 13W

Courbe candela

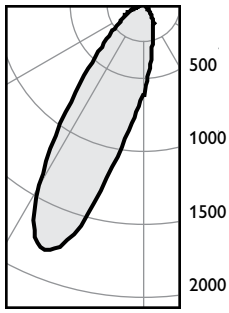

Luminaire :
C2CSWW10935

Lumens à la sortie :	1107 lm
Puiss. à l'entrée :	13 W*
IRC :	90 min.
TCP[1] :	3500K
Candela :	1802

*Puissance (W) contrôlée en deçà de 5 %.

Données d'unités multiples
Pieds-bougies sur le mur

Distance du plafond en pied	2 pi du mur, 2 pi centre à centre		
1	28	26	28
2	55	53	55
3	74	77	74
4	68	73	68
5	49	53	49
6	34	36	34
7	23	24	23
8	16	17	16
9	11	12	11
10	9	10	9
11	7	8	7
12	5	6	6

Données d'unités multiples
Pieds-bougies sur le mur

Distance du plafond en pied	2 pi du mur, 3 pi centre à centre		
1	19	16	19
2	40	35	40
3	51	47	51
4	49	47	49
5	37	37	37
6	26	26	26
7	18	19	18
8	13	13	13
9	10	10	10
10	7	7	7
11	6	6	6
12	5	5	5

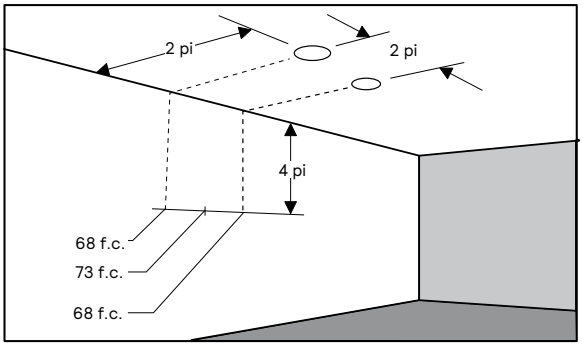

Efficacité : 85,2 lm/w
Rapport[2] : LRQB2261-28B

1. Température de couleur proximale selon les spécifications contenues dans ANSI_ANSLG C78.377-2008 : spécifications sur la chromaticité des produits à semi-conducteurs.
2. Selon les tests de photométries absolues tels que spécifiés dans la norme L79 : méthode approuvée par l'IESNA pour les mesures de photométries des produits à semi-conducteurs.

C2C Cylindre de 2 po Calculite (rond)

Suspensions, luminaires à montage en saillie et mural

Éclairage vers les bas (montage mural), générateur de lumière de 1000 lm, 95,7 lm/W à 13W

Courbe candela

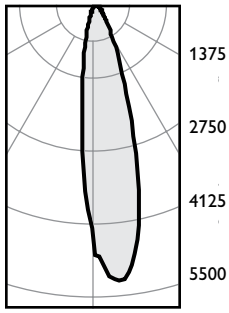

Luminaire : **C2CWWW10935ELV1B**

Lumens à la sortie :	1244 lm
Puiss. à l'entrée :	13 W*
IRC :	90 min.
TCP[1] :	3500K

*Puissance (W) contrôlée en deçà de 5 %.

Sommaire zonal

Zone	Lumens	% luminaire
0-30	1043	83,8 %
0-40	1147	92,2 %
0-60	1224	98,4 %
0-90	1244	100,0 %

Angle	P.B. moyens	Lumens
0	4675	
5	5176	
10	4468	350
15	2877	
20	1588	460
25	887	
30	494	233
35	295	
40	200	104
45	145	
50	105	51
55	75	
60	51	26
65	34	
70	20	12
75	9	
80	3	4
85	1	
90	0	

Coefficients d'utilisation

Plafond	80 %				70 %		50 %		30 %		0 %
Mural	70	50	30	10	50	10	50	10	50	10	0
RCP	Méthode de cavité zonale - Réflexion efficace au sol = 20 %										
Rapport de cavité de la pièce 0	119	119	119	119	116	116	111	111	106	106	100
1	112	109	106	103	107	102	103	98	99	95	91
2	105	99	94	90	97	89	94	87	91	85	81
3	98	90	84	79	88	78	86	77	83	76	72
4	91	82	75	69	80	69	78	68	76	67	65
5	85	74	67	62	73	61	71	61	70	60	58
6	79	68	61	55	67	55	65	55	64	54	52
7	74	62	55	50	62	50	60	49	59	49	47
8	69	57	50	45	57	45	56	45	54	44	42
9	65	53	46	41	52	41	51	41	50	40	39
10	61	49	42	37	49	37	48	37	47	37	35

Efficacité : 95,7 lm/w
Rapport[2] : LRQB2261-29

1. Température de couleur proximale selon les spécifications contenues dans ANSI_ANSLG C78.377-2008 : spécifications sur la chromaticité des produits à semi-conducteurs.
2. Selon les tests de photométries absolues tels que spécifiés dans la norme L79 : méthode approuvée par l'IESNA pour les mesures de photométries des produits à semi-conducteurs.

C2C Cylindre de 2 po Calculite (rond)

Suspensions, luminaires à montage en saillie et mural

Angle d'orientation

L et **I** représentent les points extérieurs où les pieds-bougies diminuent à 50 % du maximum. **FC** sont les pieds-bougies initiaux au centre du faisceau. Les données illustrées sont pour le 3000K, pour les réglages d'IRC/TCP utilisez le tableau à droite.

FC Pieds-bougies
L Longueur du faisceau
I Largeur du faisceau
D Distance
A Angle d'orientation
C Distance au centre du faisceau
ILCF Pieds-bougies au centre du faisceau

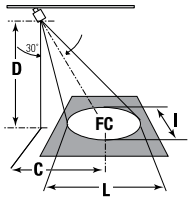

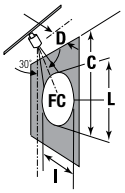

Facteurs d'ajustement

Fini		IRC/TCP
CL =100 %	WT = 85 %	IRC 90 4000K =104 %
CC = 97 %	WH = 82 %	IRC 90 3500K =100 %
CD = 86 %	BK = 50 %	IRC 90 3000K = 96 %
CZ = 64 %	BT = 46 %	IRC 90 2700K = 90 %

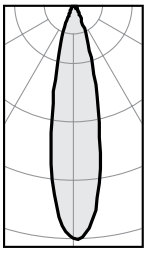

Luminaire : **C2CSA10935**
Réflecteur : **C2COS**

Lumens à la sortie :	1131 lm
Puiss. à l'entrée :	13 W
IRC :	90 min
TCP[1] :	3500K
ILCF :	4999 cd
Angle du faisceau :	23°

Efficacité : 87,0 lm/w
Rapport[2] : LRQB2261-30

Étroit, générateur de lumière de 1000 lm, 87,0 lm/W à 13W

Angle d'orient. hor. à 30°

Distance			Faisceaux	
D	C	F.C.	L	W
6	3,5	90	3,3	2,8
8	4,6	51	4,4	3,8
10	5,8	32	5,5	4,7
12	6,9	23	6,6	5,6

Angle d'orient. vert. à 30°

Distance			Faisceaux	
D	C	F.C.	L	W
2	3,5	156	3,7	1,6
3	5,2	69	5,6	2,4
4	6,9	39	7,4	3,3
5	8,7	25	9,3	4,1

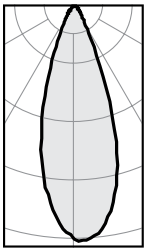

Luminaire : **C2CSA10935**
Réflecteur : **C2COS**

Lumens à la sortie :	1223 lm
Puiss. à l'entrée :	13 W
IRC :	90 min
TCP[1] :	3500K
ILCF :	3015 cd
Angle du faisceau :	35°

Efficacité : 94,1 lm/w
Rapport[2] : LRQB2261-31

Moyen, générateur de lumière de 1000 lm, 94,1 lm/W à 13W

Angle d'orient. hor. à 30°

Distance			Faisceaux	
D	C	F.C.	L	W
6	3,5	54	5,2	4,4
8	4,6	31	7,0	5,8
10	5,8	20	8,7	7,3
12	6,9	14	10,4	8,7

Angle d'orient. vert. à 30°

Distance			Faisceaux	
D	C	F.C.	L	W
2	3,5	94	7,2	2,5
3	5,2	42	10,8	3,8
4	6,9	24	14,4	5,0
5	8,7	15	18,0	6,3

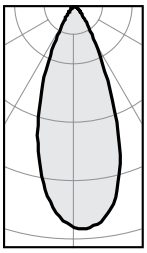

Luminaire : **C2CSA10935**
Réflecteur : **C2COF**

Lumens à la sortie :	1177 lm
Puiss. à l'entrée :	13 W
IRC :	90 min
TCP[1] :	3500K
ILCF :	2278 cd
Angle du faisceau :	40°

Efficacité : 90,5 lm/w
Rapport[2] : LRQB2261

Large, générateur de lumière de 1000 lm, 90,5 lm/W à 13W

Angle d'orient. hor. à 30°

Distance			Faisceaux	
D	C	F.C.	L	W
6	3,5	41	6,1	5,0
8	4,6	23	8,1	6,7
10	5,8	15	10,2	8,4
12	6,9	10	12,2	10,1

Angle d'orient. vert. à 30°

Distance			Faisceaux	
D	C	F.C.	L	W
2	3,5	71	9,7	2,9
3	5,2	32	14,5	4,4
4	6,9	18	19,3	5,8
5	8,7	11	24,2	7,3

1. Température de couleur proximale selon les spécifications contenues dans ANSI_ANSLG C78.377-2008 : spécifications sur la chromaticité des produits à semi-conducteurs.
2. Selon les tests de photométries absolues tels que spécifiés dans la norme L79 : méthode approuvée par l'IESNA pour les mesures de photométries des produits à semi-conducteurs.

© 2024 Signify Holding. Tous droits réservés. L'information retrouvée dans la présente est sujette à changement sans préavis. Signify ne fait aucune déclaration ni ne donne aucune garantie quant à l'exactitude et à l'exhaustivité des informations fournies dans les présentes et ne serait être tenu responsable de toute mesure prise sur leur fondement. Les informations présentées dans ce document ne constituent pas une offre commerciale et ne font partie d'aucun devis ni contrat, à moins qu'il n'en soit convenu autrement avec Signify.

GENLYTE SOLUTIONS
a signify business

Signify North America Corp.
400 Crossing Blvd, Suite 600
Bridgewater, NJ 08807
Téléphone : 800-555-0050

Signify Canada Ltd.
281 Hillmount Road,
Markham, ON, Canada L6C 2S3
Téléphone : 800-668-9008

Toutes les marques déposées appartiennent à Signify Holding et à leurs propriétaires respectifs.